Asa para inodoro WcCare - Blanco

Ref. 4806500 Código EAN. 5604815805932

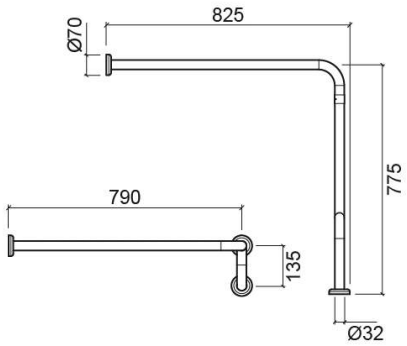

Descripción

IVA al tipo reducido (DL 163/2006 del 8 de agosto de 2006) ? Ley de accesibilidad.

Características

- Kit de fijación no incluido

Información Técnica

Largo: 825 mm
Ancho: 135 mm
Alto: 775 mm
Peso: 3.05 kg

Colección: WcCare
Tipo de producto: Movilidad reducida
Material: Hierro galvanizado
Tipología de instalación: En el suelo

2025 © Sanindusa S.A. - The Path of Water . Facebook . Instagram . X (Twitter) . Pinterest . Youtube . Linkedin

Los productos presentados siguen las especificaciones técnicas internas de SANINDUSA. Las dimensiones son meramente indicativas.
Nos reservamos el derecho a realizar cambios para mejorar la funcionalidad de nuestros productos sin previo aviso.

Descargas

Manuales de limpieza

Manual de Limpieza (PDF) ,

Archivos 2D y 3D

48065 CAD 2D (ZIP) ,

Dibujos técnicos

48065 DT (PDF) ,

2025 © Sanindusa S.A. - The Path of Water . Facebook . Instagram . X (Twitter) . Pinterest . Youtube . Linkedin

Los productos presentados siguen las especificaciones técnicas internas de SANINDUSA. Las dimensiones son meramente indicativas.
Nos reservamos el derecho a realizar cambios para mejorar la funcionalidad de nuestros productos sin previo aviso.