Bañera Agres con sistema de hidromasaje TOP derecha - Blanco y Cromo

Ref. 8474011100 Código EAN. 5604815421125

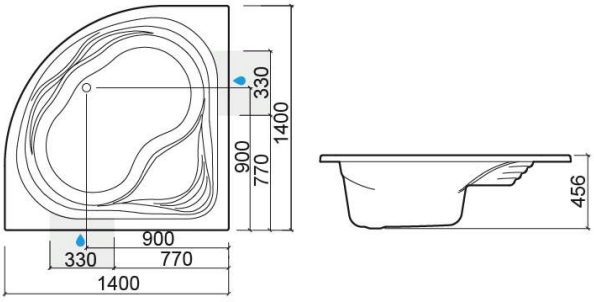

Información Técnica

Largo: 1400 mm
Ancho: 1400 mm
Alto: 456 mm
Peso: 76.00 kg

Colección: Agres
Tipo de producto: Bañeras
Material: Acrílico
Tipología de instalación: Esquina

Características

- Con sistema de hidromasaje TOP
- Posición del motor - derecha
- Válvula incluida

2025 © Sanindusa S.A. - The Path of Water . Facebook . Instagram . X (Twitter) . Pinterest . Youtube . Linkedin

Los productos presentados siguen las especificaciones técnicas internas de SANINDUSA. Las dimensiones son meramente indicativas.
Nos reservamos el derecho a realizar cambios para mejorar la funcionalidad de nuestros productos sin previo aviso.

Descargas

Manuales de limpieza

Manual de Limpieza (PDF) ,

Instrucciones de montaje

Instruçoes Montagem Painel (ZIP) ,

Manuales de instrucciones

Manual de usuario Bañeras Hidro (PDF) , Especificaciones técnicas para bañeras (PDF) ,

2025 © Sanindusa S.A. - The Path of Water . Facebook . Instagram . X (Twitter) . Pinterest . Youtube . Linkedin

Los productos presentados siguen las especificaciones técnicas internas de SANINDUSA. Las dimensiones son meramente indicativas.
Nos reservamos el derecho a realizar cambios para mejorar la funcionalidad de nuestros productos sin previo aviso.