Bañera Agres - Blanco

Ref. 8074000000 Código EAN. 5604815419061

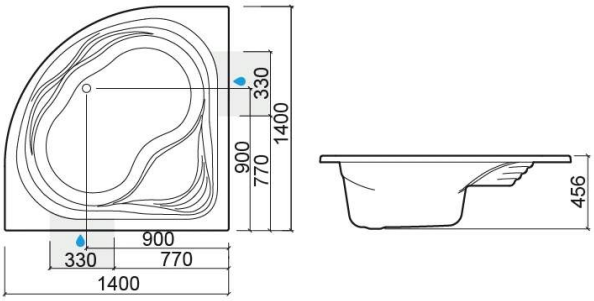

Información Técnica

Largo: 1400 mm
Ancho: 1400 mm
Alto: 456 mm
Peso: 30.00 kg

Colección: Agres
Tipo de producto: Bañeras
Material: Acrílico
Tipología de instalación: Esquina

Características

- Válvula no incluida

Los productos presentados siguen las especificaciones técnicas internas de SANINDUSA. Las dimensiones son meramente indicativas.
Nos reservamos el derecho a realizar cambios para mejorar la funcionalidad de nuestros productos sin previo aviso.

Descargas

Manuales de limpieza

Manual de Limpieza (PDF) ,

Archivos 2D y 3D

807400 CAD 2D (ZIP) , 807400 CAD 3D (ZIP) ,

Instrucciones de montaje

Instruçoes Montagem Painel (ZIP) , Pies de Bañera (PDF) ,

Dibujos técnicos

807400 DT (PDF) ,

Manuales de instrucciones

Especificaciones técnicas para bañeras (PDF) ,

Calidad, Medio ambiente y SST

Declaración de Prestaciones - Bañera (PDF) ,

2025 © Sanindusa S.A. - The Path of Water . Facebook . Instagram . X (Twitter) . Pinterest . Youtube . Linkedin

Los productos presentados siguen las especificaciones técnicas internas de SANINDUSA. Las dimensiones son meramente indicativas.
Nos reservamos el derecho a realizar cambios para mejorar la funcionalidad de nuestros productos sin previo aviso.