# Bañera Alfa con sistema de hidromasaje TOP izquierda - Blanco y Cromo

Ref. 8411021100 Código EAN. 5604815417944

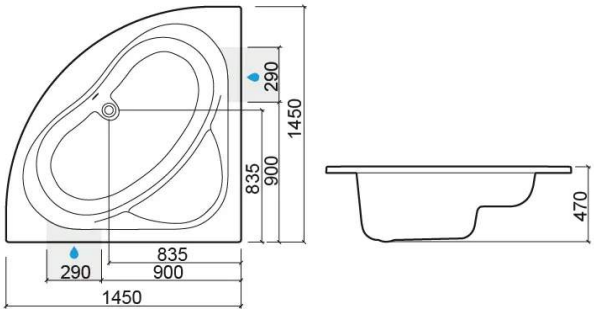


## Información Técnica

Largo: 1450 mm
Ancho: 1450 mm
Alto: 470 mm
Peso: 79.00 kg

Colección: Alfa
Tipo de producto: Bañeras
Material: Acrílico
Tipología de instalación: Esquina

## Características

- Con sistema de hidromasaje TOP
- Posición del motor - izquierda
- Válvula incluida
- Producto descontinuado - disponible hasta la ruptura permanente del stock.

2025 © Sanindusa S.A. - The Path of Water . Facebook . Instagram . X (Twitter) . Pinterest . Youtube . Linkedin

Los productos presentados siguen las especificaciones técnicas internas de SANINDUSA. Las dimensiones son meramente indicativas.
Nos reservamos el derecho a realizar cambios para mejorar la funcionalidad de nuestros productos sin previo aviso.

# Descargas

## Manuales de limpieza

Manual de Limpieza (PDF) ,

## Instrucciones de montaje

Instruçoes Montagem Painel (ZIP) ,

## Manuales de instrucciones

Manual de usuario Bañeras Hidro (PDF) , Especificaciones técnicas para bañeras (PDF) ,

2025 © Sanindusa S.A. - The Path of Water . Facebook . Instagram . X (Twitter) . Pinterest . Youtube . Linkedin

Los productos presentados siguen las especificaciones técnicas internas de SANINDUSA. Las dimensiones son meramente indicativas.
Nos reservamos el derecho a realizar cambios para mejorar la funcionalidad de nuestros productos sin previo aviso.