Bañera Skin con sistema de hidromasaje X90 derecha - Blanco

Descontinuado

Ref. 8212010000 Código EAN. 5604815420418

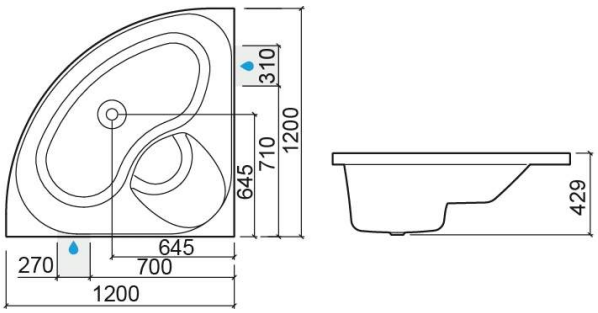

Descripción

Bañera Skin 120x120 cm

Producto descatalogado - disponible hasta agotar existencias.

Características

- Con sistema de hidromasaje X90
- Posición del motor - derecha
- Válvula incluida

Información Técnica

Largo: 1200 mm
Ancho: 1200 mm
Alto: 429 mm
Peso: 44.7 kg

Colección: Skin
Tipo de producto: Bañeras
Material: Acrílico
Tipología de instalación: Esquina

2025 © Sanindusa S.A. - The Path of Water . Facebook . Instagram . X (Twitter) . Pinterest . Youtube . Linkedin

Los productos presentados siguen las especificaciones técnicas internas de SANINDUSA. Las dimensiones son meramente indicativas.
Nos reservamos el derecho a realizar cambios para mejorar la funcionalidad de nuestros productos sin previo aviso.

Variaciones

Blanco y Cromo (Descontinuado)
1200x1200x429 mm

Ref. 8212011100
Código EAN. 5604815419832
Peso: 44.7 kg

Descargas

Manuales de limpieza

Manual de Limpieza (PDF) ,

Instrucciones de montaje

Instruçoes Montagem Painel (ZIP) ,

Manuales de instrucciones

Manual de usuario Bañeras Hidro (PDF) , Especificaciones técnicas para bañeras (PDF) ,

2025 © Sanindusa S.A. - The Path of Water . Facebook . Instagram . X (Twitter) . Pinterest . Youtube . Linkedin

Los productos presentados siguen las especificaciones técnicas internas de SANINDUSA. Las dimensiones son meramente indicativas.
Nos reservamos el derecho a realizar cambios para mejorar la funcionalidad de nuestros productos sin previo aviso.