Bastidor autoportante Sanfix para inodoro suspendido para pladur - Azul y Cromo

Ref. 40323 Código EAN. 5604815900859

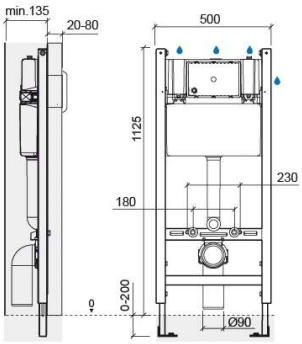

Información Técnica

Largo: 500 mm
Ancho: 135 mm
Alto: 1125 mm
Peso: 16.60 kg

Colección: Sanfix
Tipo de producto: Sistemas de instalación y descarga
Material: Acero; Polipropileno
Tipología de instalación: Empotrable

Características

- Con 8 puntos de fijación al suelo
- Con doble aislamiento acústico y anticondensación
- Con revestimiento anticorrosión
- Equipada con mecanismo de doble descarga prerregulado a 3/6Lpf
- Espesor de la pared frontal de revestimiento - 20 a 80 mm
- Fácil acceso al interior para mantenimiento
- Kit de fijación de la estructura al suelo y kit de fijación del inodoro a la estructura incluidos
- Modo de funcionamiento - accionamiento mecánico
- Pies de apoyo regulables - 0 a 200mm
- Peso estático soportado - 400 kg
- Posición del suministro de agua - superior derecha, lateral derecha o lateral izquierda
- Posición del accionamiento de la descarga - frontal
- Posibilidad de regular el volumen de descarga en función del rendimiento del inodoro
- Presión de trabajo recomendada: Mínima 0,5 bar - máxima 10 bar
- Profundidad no regulable

2025 © Sanindusa S.A. - The Path of Water . Facebook . Instagram . X (Twitter) . Pinterest . Youtube . Linkedin

Los productos presentados siguen las especificaciones técnicas internas de SANINDUSA. Las dimensiones son meramente indicativas.
Nos reservamos el derecho a realizar cambios para mejorar la funcionalidad de nuestros productos sin previo aviso.

- Aplicación - para inodoros suspendidos en paredes rectas ligeras

2025 © Sanindusa S.A. - The Path of Water . Facebook . Instagram . X (Twitter) . Pinterest . Youtube . Linkedin
Los productos presentados siguen las especificaciones técnicas internas de SANINDUSA. Las dimensiones son meramente indicativas.
Nos reservamos el derecho a realizar cambios para mejorar la funcionalidad de nuestros productos sin previo aviso.

Descargas

Archivos 2D y 3D

40323 CAD 2D (ZIP) ,

Instrucciones de montaje

40323 (PDF) ,

Dibujos técnicos

40323 DT (PDF) ,

Cuotas de instalación

Cuotas de instalación Inodoros suspendidos (PDF) ,

Componentes

40323 Componentes (PDF) ,

Calidad, Medio ambiente y SST

Declaración de Prestaciones - Bastidor de soporte con cisterna (PDF) ,

2025 © Sanindusa S.A. - The Path of Water . Facebook . Instagram . X (Twitter) . Pinterest . Youtube . Linkedin

Los productos presentados siguen las especificaciones técnicas internas de SANINDUSA. Las dimensiones son meramente indicativas.
Nos reservamos el derecho a realizar cambios para mejorar la funcionalidad de nuestros productos sin previo aviso.