Bastidor autoportante Sanfix para lavabo para paredes ligeras - Azul y Cromo

Ref. 429 Código EAN. 5604815914603

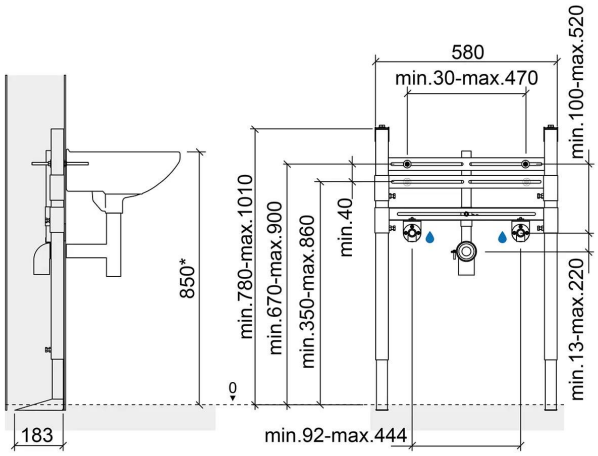

Información Técnica

Largo: 580 mm
Ancho: 183 mm
Alto: 1010 mm
Peso: 11.40 kg

Colección: Sanfix
Tipo de producto: Sistemas de instalación y descarga

Características

- Aplicación - para lavabos con 2 agujeros de fijación y agujero para grifo en paredes rectas ligeras
- Con 4 puntos de fijación al suelo
- Con revestimiento anticorrosión
- Distancia de los agujeros de fijación del lavabo regulable - 30 a 470mm
- Kit de fijación al suelo incluido
- Pies de apoyo regulables - 0 a 230mm
- Peso estático soportado - 150 kg
- Posibilidad de ajustar la altura del lavabo
- Posibilidad de instalar lavabos con agujeros de fijación desnivelados

2025 © Sanindusa S.A. - The Path of Water . Facebook . Instagram . X (Twitter) . Pinterest . Youtube . Linkedin

Los productos presentados siguen las especificaciones técnicas internas de SANINDUSA. Las dimensiones son meramente indicativas.
Nos reservamos el derecho a realizar cambios para mejorar la funcionalidad de nuestros productos sin previo aviso.

Descargas

Manuales de limpieza

Manual de Limpieza (PDF) ,

Instrucciones de montaje

Bastidor Para Lavabo Suspendido - Sanfix 420 429 (PDF) ,

Dibujos técnicos

429 DT (PDF) ,

2025 © Sanindusa S.A. - The Path of Water . Facebook . Instagram . X (Twitter) . Pinterest . Youtube . Linkedin

Los productos presentados siguen las especificaciones técnicas internas de SANINDUSA. Las dimensiones son meramente indicativas.
Nos reservamos el derecho a realizar cambios para mejorar la funcionalidad de nuestros productos sin previo aviso.