Bastidor autoportante Sanspace para 2 inodoros suspendidos - Negro mate y Cromo

Ref. 411023 Código EAN. 5604815909869

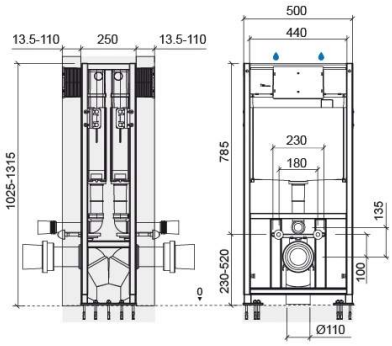

Información Técnica

Largo: 500 mm
Ancho: 250 mm
Alto: 1315 mm
Peso: 29 kg

Colección: Sandouble
Tipo de producto: Sistemas de instalación y descarga

Características

- Aplicación - para 2 inodoros suspendidos sobre un suelo de hormigón
- Con 10 puntos de fijación al suelo
- Con doble aislamiento acústico y anticondensación
- Con revestimiento anticorrosión
- Equipada con mecanismo de doble descarga prerregulado a 3/6Lpf
- Espesor de la pared frontal de revestimiento - 13,5 a 110 mm
- Fácil acceso al interior para mantenimiento
- Kit de fijación de la estructura al suelo y kit de fijación del inodoro a la estructura incluidos
- Modo de funcionamiento - accionamiento mecánico
- Pies de apoyo regulables - 0 a 290mm
- Peso estático soportado - 400 kg
- Posición del suministro de agua - superior central
- Posición del accionamiento de la descarga - frontal
- Posibilidad de regular el volumen de descarga entre 2,5/4,5Lpf y 4,5/9Lpf en función del rendimiento del inodoro
- Presión de trabajo recomendada: Mínima 0,2 bar - máxima

2025 © Sanindusa S.A. - The Path of Water . Facebook . Instagram . X (Twitter) . Pinterest . Youtube . Linkedin

Los productos presentados siguen las especificaciones técnicas internas de SANINDUSA. Las dimensiones son meramente indicativas.
Nos reservamos el derecho a realizar cambios para mejorar la funcionalidad de nuestros productos sin previo aviso.

16 bar
- Tiempo de llenado de los 6l a 3 Bar - 39s

2025 © Sanindusa S.A. - The Path of Water . Facebook . Instagram . X (Twitter) . Pinterest . Youtube . Linkedin
Los productos presentados siguen las especificaciones técnicas internas de SANINDUSA. Las dimensiones son meramente indicativas.
Nos reservamos el derecho a realizar cambios para mejorar la funcionalidad de nuestros productos sin previo aviso.

Descargas

Eficiencia hídrica

EH - Sanslim 4193311 e Sandouble 411023 (PDF) ,

Archivos 2D y 3D

411023 CAD 3D (ZIP) ,

Instrucciones de montaje

411023 (PDF) ,

Dibujos técnicos

411023 DT (PDF) ,

Cuotas de instalación

Cuotas de instalación Inodoros suspendidos (PDF) ,

Componentes

411023 Componentes (PDF) ,

Calidad, Medio ambiente y SST

Declaración de Prestaciones - Bastidor de soporte con cisterna (PDF) ,

2025 © Sanindusa S.A. - The Path of Water . Facebook . Instagram . X (Twitter) . Pinterest . Youtube . Linkedin

Los productos presentados siguen las especificaciones técnicas internas de SANINDUSA. Las dimensiones son meramente indicativas.
Nos reservamos el derecho a realizar cambios para mejorar la funcionalidad de nuestros productos sin previo aviso.