Cisterna empotrable Quadro - Blanco

Ref. 445 Código EAN. 5604815899344

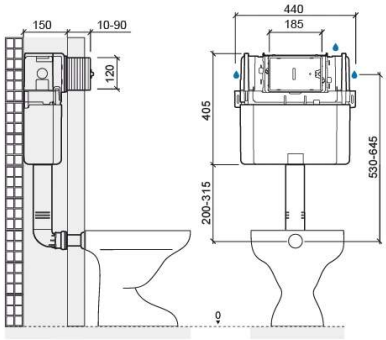

Información Técnica

Largo: 440 mm
Ancho: 150 mm
Alto: 645 mm
Peso: 3.25 kg

Colección: Quadro
Tipo de producto: Cisternas,Sistemas de instalación y descarga
Material: Polipropileno
Tipología de instalación: Empotrable

Características

- Descarga doble
- Espesor de la pared frontal de revestimiento - 20 a 90 mm
- Fácil acceso al interior para mantenimiento
- Kit de fijación no incluido
- Mecanismo de descarga incluido
- Posición del suministro de agua G½“ - superior derecha, lateral derecha o lateral izquierda
- Profundidad de la pared - superior a 150mm
- Volumen de descarga - 3/6Lpf
- Accionamiento de la cisterna - superior o frontal

2025 © Sanindusa S.A. - The Path of Water . Facebook . Instagram . X (Twitter) . Pinterest . Youtube . Linkedin

Los productos presentados siguen las especificaciones técnicas internas de SANINDUSA. Las dimensiones son meramente indicativas.
Nos reservamos el derecho a realizar cambios para mejorar la funcionalidad de nuestros productos sin previo aviso.

Descargas

Instrucciones de montaje

445 (PDF) ,

Dibujos técnicos

445 DT (PDF) ,

Calidad, Medio ambiente y SST

Declaración de Prestaciones - Bastidor de soporte con cisterna (PDF) ,

2025 © Sanindusa S.A. - The Path of Water . Facebook . Instagram . X (Twitter) . Pinterest . Youtube . Linkedin

Los productos presentados siguen las especificaciones técnicas internas de SANINDUSA. Las dimensiones son meramente indicativas.
Nos reservamos el derecho a realizar cambios para mejorar la funcionalidad de nuestros productos sin previo aviso.