Dosificador Luxe 1L - Blanco

Ref. 4154000 Código EAN. 5604815899894

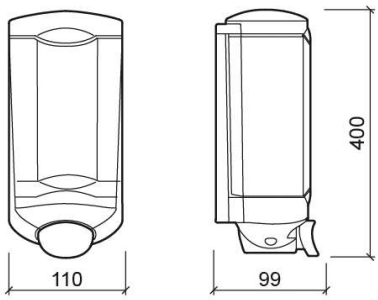

Información Técnica

Largo: 110 mm
Ancho: 99 mm
Alto: 400 mm
Peso: 0.48 kg

Colección: Luxe
Tipo de producto: Accesorios
Material: ABS
Tipología de instalación: Mural

Características

- Capacidad del depósito - 1000ml
- Fijación mediante perforación
- Kit de fijación incluido
- Caudal - 1ml por dosis

Los productos presentados siguen las especificaciones técnicas internas de SANINDUSA. Las dimensiones son meramente indicativas.
Nos reservamos el derecho a realizar cambios para mejorar la funcionalidad de nuestros productos sin previo aviso.

Descargas

Manuales de limpieza

Manual de Limpieza (PDF) ,

Dibujos técnicos

41540 DT (PDF) ,

2025 © Sanindusa S.A. - The Path of Water . Facebook . Instagram . X (Twitter) . Pinterest . Youtube . Linkedin

Los productos presentados siguen las especificaciones técnicas internas de SANINDUSA. Las dimensiones son meramente indicativas.
Nos reservamos el derecho a realizar cambios para mejorar la funcionalidad de nuestros productos sin previo aviso.