# Inodoro cisterna baja Alfa SV - Blanco

Ref. 100021004 Código EAN. 5604815001259

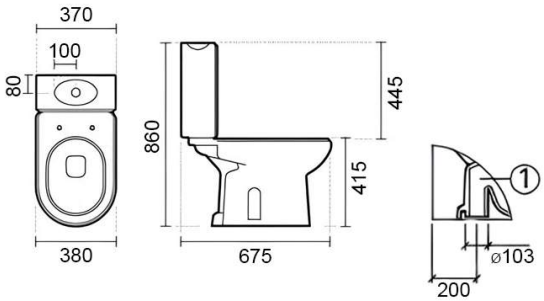


## Información Técnica

Largo: 595 mm
Ancho: 380 mm
Alto: 415 mm
Peso: 27.80 kg

Colección: Alfa
Tipo de producto: Inodoros
Material: Vitreous China
Tipología de instalación: En el suelo

## Características

- Descarga al suelo
- Kit de fijación incluido
- Sifón incluido

2025 © Sanindusa S.A. - The Path of Water . Facebook . Instagram . X (Twitter) . Pinterest . Youtube . Linkedin

Los productos presentados siguen las especificaciones técnicas internas de SANINDUSA. Las dimensiones son meramente indicativas.
Nos reservamos el derecho a realizar cambios para mejorar la funcionalidad de nuestros productos sin previo aviso.

# Descargas

Manuales de limpieza

Manual de Limpieza (PDF) ,

Archivos 2D y 3D

100021 CAD 2D (DXF) , 100021 CAD 3D (ZIP) ,

Dibujos técnicos

100021 DT (PDF) ,

2025 © Sanindusa S.A. - The Path of Water . Facebook . Instagram . X (Twitter) . Pinterest . Youtube . Linkedin

Los productos presentados siguen las especificaciones técnicas internas de SANINDUSA. Las dimensiones son meramente indicativas.
Nos reservamos el derecho a realizar cambios para mejorar la funcionalidad de nuestros productos sin previo aviso.