# Inodoro cisterna baja Winner Confort SV con Rimflush - Blanco

Ref. 144021004 Código EAN. 5604815330519

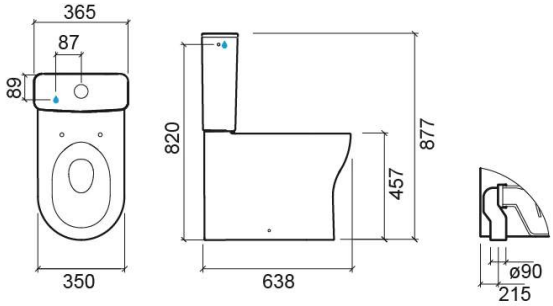


## Descripción

Inodoro con altura extra en comparación con la versión estándar para facilitar los movimientos de sentarse y levantarse.

## Información Técnica

Largo: 638 mm
Ancho: 350 mm
Alto: 467 mm
Peso: 25.10 kg

Colección: Winner Confort
Tipo de producto: Movilidad reducida
Material: Vitreous China
Tipología de instalación: En el suelo

## Características

- Con sistema Rimflush
- Descarga al suelo
- Apoyada contra la pared
- Fijación lateral
- Kit de fijación incluido
- Sifón incluido

2025 © Sanindusa S.A. - The Path of Water . Facebook . Instagram . X (Twitter) . Pinterest . Youtube . Linkedin

Los productos presentados siguen las especificaciones técnicas internas de SANINDUSA. Las dimensiones son meramente indicativas.
Nos reservamos el derecho a realizar cambios para mejorar la funcionalidad de nuestros productos sin previo aviso.

# Descargas

Vídeos

RimFlush (JPG) ,

Manuales de limpieza

Manual de Limpieza (PDF) ,

Archivos BIM

144021004 BIM Archicad (ZIP) , 144021004 BIM Revit (ZIP) ,

Archivos 2D y 3D

144021 CAD 2D (ZIP) , 144021 CAD 3D (ZIP) ,

Instrucciones de montaje

Inodoro Cisterna Baja con Fijación Lateral (PDF) ,

Dibujos técnicos

144021 DT (PDF) ,

Calidad, Medio ambiente y SST

Declaración de Prestaciones - Inodoros (PDF) ,

2025 © Sanindusa S.A. - The Path of Water . Facebook . Instagram . X (Twitter) . Pinterest . Youtube . Linkedin

Los productos presentados siguen las especificaciones técnicas internas de SANINDUSA. Las dimensiones son meramente indicativas.
Nos reservamos el derecho a realizar cambios para mejorar la funcionalidad de nuestros productos sin previo aviso.