Mueble Flux con papelera - Roble

Ref. 6092078 Código EAN. 5604815806465

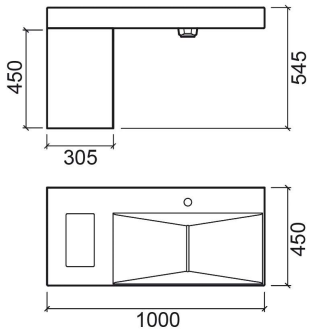

Información Técnica

Largo: 305 mm
Ancho: 450 mm
Alto: 450 mm
Peso: 15.60 kg

Colección: Flux
Tipo de producto: Muebles
Material: Aglomerado hidrófugo recubierto de melamina
Tipología de instalación: Suspendido

Características

- Con papelera incluida
- Con puerta
- Kit de fijación incluido

2025 © Sanindusa S.A. - The Path of Water . Facebook . Instagram . X (Twitter) . Pinterest . Youtube . Linkedin

Los productos presentados siguen las especificaciones técnicas internas de SANINDUSA. Las dimensiones son meramente indicativas.
Nos reservamos el derecho a realizar cambios para mejorar la funcionalidad de nuestros productos sin previo aviso.

Descargas

Manuales de limpieza

Manual de Limpieza (PDF) ,

Dibujos técnicos

60920 DT (ZIP) ,

2025 © Sanindusa S.A. - The Path of Water . Facebook . Instagram . X (Twitter) . Pinterest . Youtube . Linkedin

Los productos presentados siguen las especificaciones técnicas internas de SANINDUSA. Las dimensiones son meramente indicativas.
Nos reservamos el derecho a realizar cambios para mejorar la funcionalidad de nuestros productos sin previo aviso.