Placa de accionamiento de doble descarga To-Slim - Cromo

Ref. 4102311 Código EAN. 5604815910117

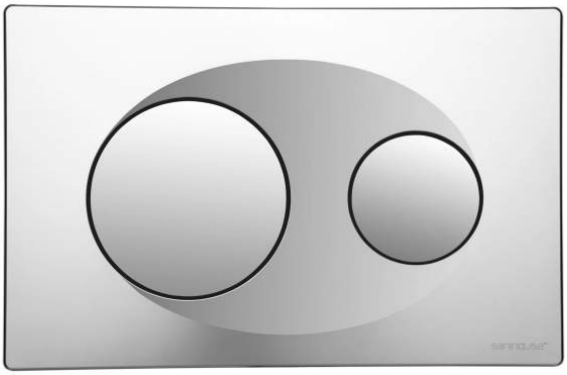

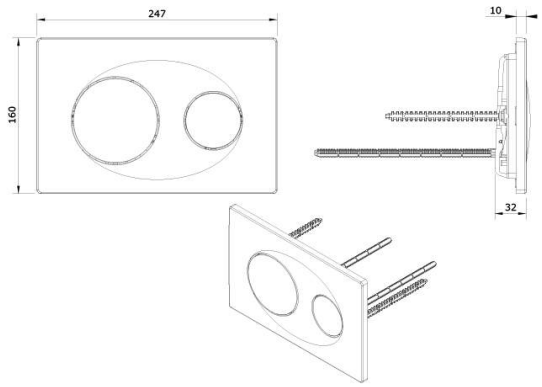

Información Técnica

Largo: 247 mm
Ancho: 10 mm
Alto: 160 mm
Peso: 0.42 kg

Colección: To-Slim
Tipo de producto: Sistemas de instalación y descarga
Material: ABS
Tipología de instalación: Exterior

Características

- Instalación fácil sin herramientas
- Modo de funcionamiento - accionamiento mecánico
- Placa de accionamiento de doble descarga para cisternas empotrables
- Posición del accionamiento de la descarga - frontal

2025 © Sanindusa S.A. - The Path of Water . Facebook . Instagram . X (Twitter) . Pinterest . Youtube . Linkedin

Los productos presentados siguen las especificaciones técnicas internas de SANINDUSA. Las dimensiones son meramente indicativas.
Nos reservamos el derecho a realizar cambios para mejorar la funcionalidad de nuestros productos sin previo aviso.

Descargas

Manuales de limpieza

Manual de Limpieza (PDF) ,

Archivos 2D y 3D

41023 CAD 2D (DXF) , 41023 CAD 3D (ZIP) ,

Instrucciones de montaje

41023 IMO (PDF) ,

Dibujos técnicos

41023 DT (PDF) ,

2025 © Sanindusa S.A. - The Path of Water . Facebook . Instagram . X (Twitter) . Pinterest . Youtube . Linkedin

Los productos presentados siguen las especificaciones técnicas internas de SANINDUSA. Las dimensiones son meramente indicativas.
Nos reservamos el derecho a realizar cambios para mejorar la funcionalidad de nuestros productos sin previo aviso.