Set de 5 accesorios para baño Luxe - Cromo

Ref. 49150011 Código EAN. 5604815917420

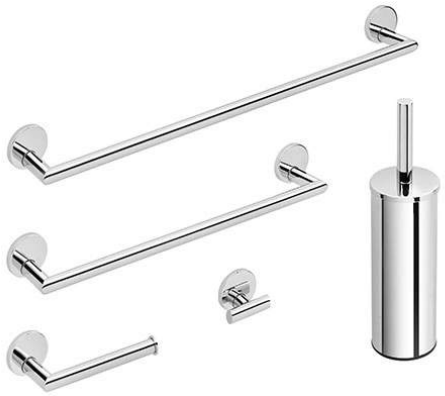

Información Técnica

Peso: 2.24 kg

Colección: Luxe
Tipo de producto: Accesorios
Material: Inox
Tipología de instalación: Mural; Independiente

Características

- Fijación mediante perforación
- Instalación mural excepto en el caso del escobillero
- Kit de fijación incluido

2025 © Sanindusa S.A. - The Path of Water . Facebook . Instagram . X (Twitter) . Pinterest . Youtube . Linkedin

Los productos presentados siguen las especificaciones técnicas internas de SANINDUSA. Las dimensiones son meramente indicativas.
Nos reservamos el derecho a realizar cambios para mejorar la funcionalidad de nuestros productos sin previo aviso.

Descargas

Manuales de limpieza

Manual de Limpieza (PDF) ,

Archivos 2D y 3D

491500 CAD 3D (ZIP) , 491500 CAD 2D (ZIP) ,

Dibujos técnicos

491500 DT (PDF) ,

2025 © Sanindusa S.A. - The Path of Water . Facebook . Instagram . X (Twitter) . Pinterest . Youtube . Linkedin

Los productos presentados siguen las especificaciones técnicas internas de SANINDUSA. Las dimensiones son meramente indicativas.
Nos reservamos el derecho a realizar cambios para mejorar la funcionalidad de nuestros productos sin previo aviso.