SANINDUSA

easy clip SYSTEM · SLIM · SLOW CLOSE · www sanindusa.pt

SANIBOLD / URB.Y / WINNER
TAMPO DE SANITA
TOILET SEAT
ABATTANT POUR CUVETTE
TAPA DE INODORO
COPRIWATER

24231IM01 - 24061IM01 - 23761IM01

INSTRUÇÕES DE MONTAGEM · ASSEMBLY INSTRUCTIONS · NOTICE DE MONTAGE · INSTRUCCIONES DE MONTAJE · INSTRUZIONI DI MONTAGGIO

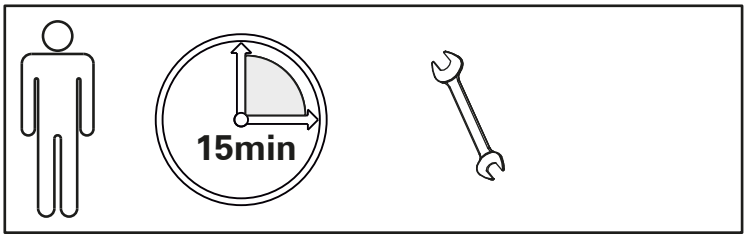

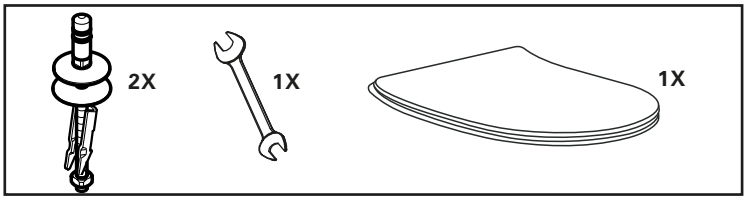

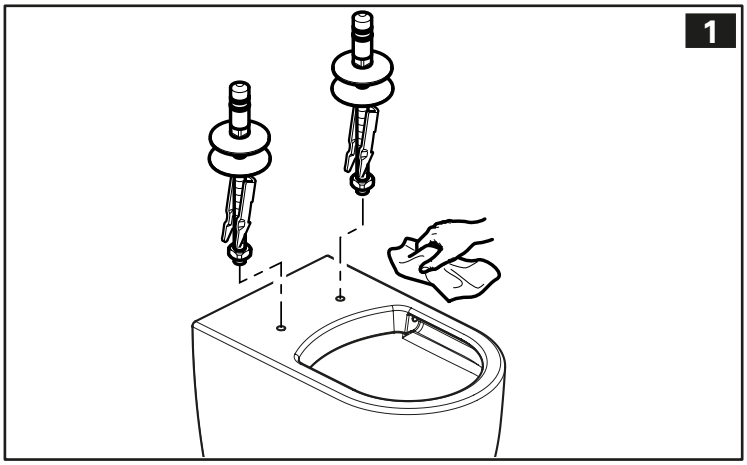

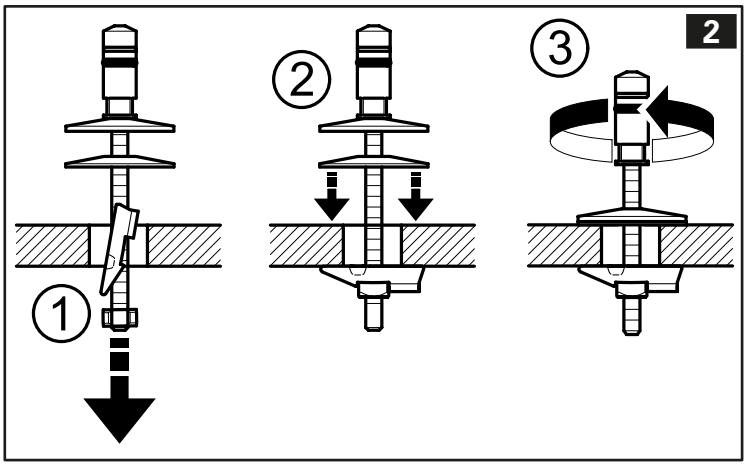

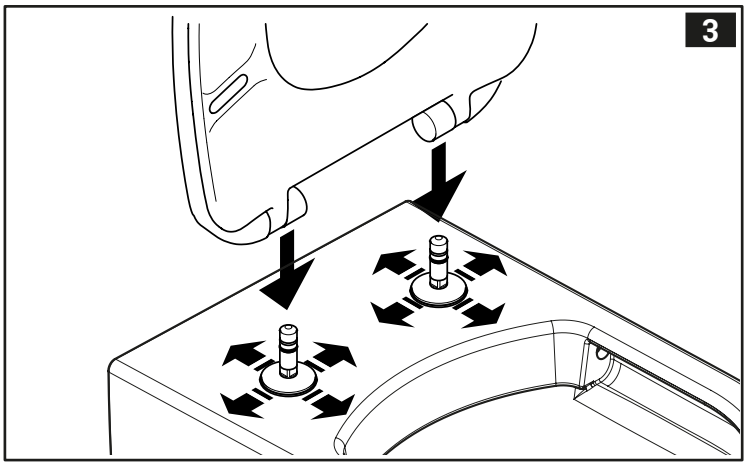

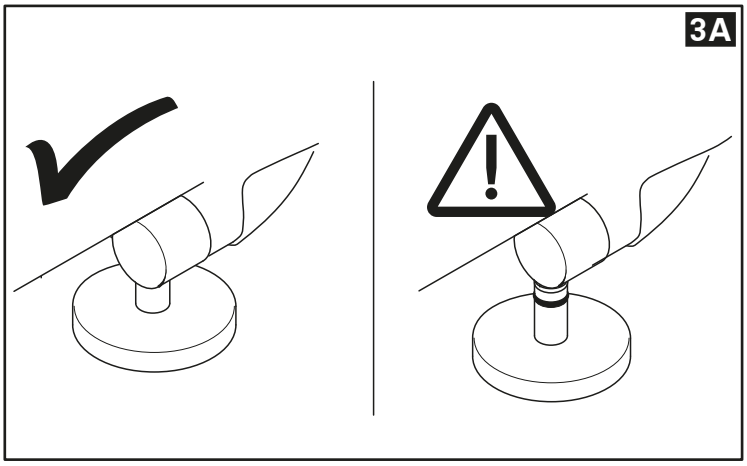

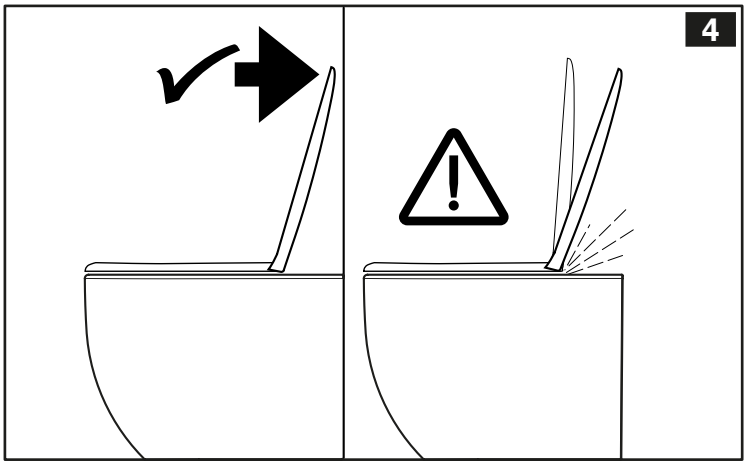

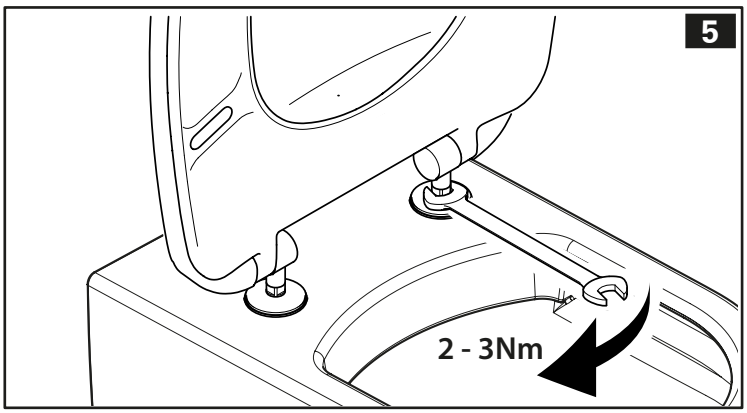

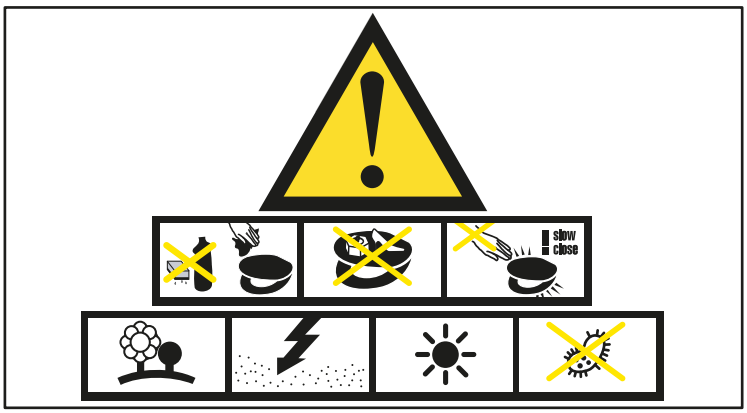

112647

Sanindusa S.A. reserva o direito de fazer alterações técnicas sem aviso prévio. Sanindusa S.A. reserves the right to introduce technical improvements without previous notice. Sanindusa S.A. réserve le droit de faire des altérations techniques sans information prealable.
Sanindusa S.A. reserva el derecho de hacer alteraciones técnicas sin previo aviso. Sanindusa S.A. si reserva il diritto di effettuarre cambiamenti tecnici sensa preaviso.