sanindusa®
www.sanindusa.pt

www
sanindusa.pt

CETUS

110032 | 110034 |110042 | 110044IM00

INSTRUÇÕES DE MONTAGEM **ASSEMBLY INSTRUCTIONS** **NOTICE DE MONTAGE** **INSTRUCCIONES DE MONTAJE** **INSTRUZIONI DI MONTAGGIO**

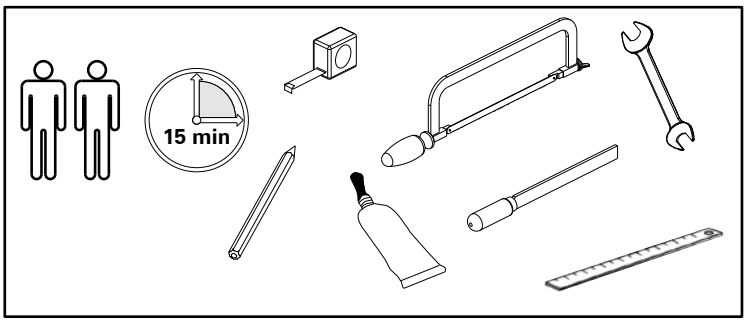

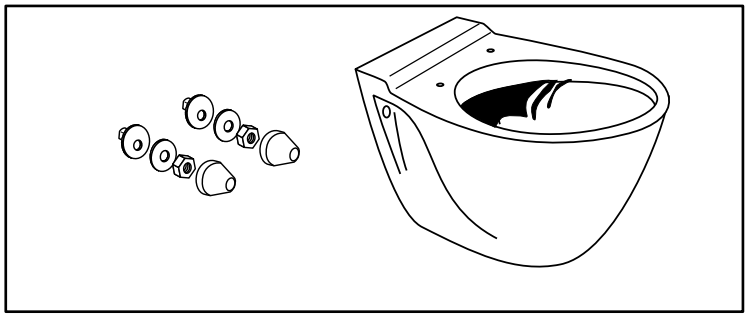

1

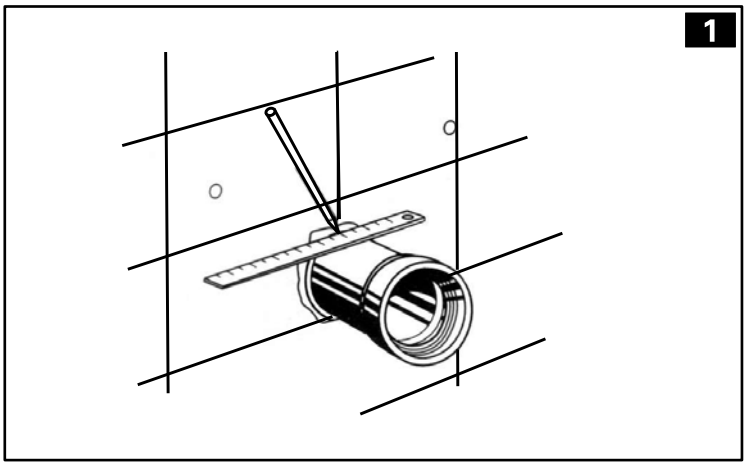

2

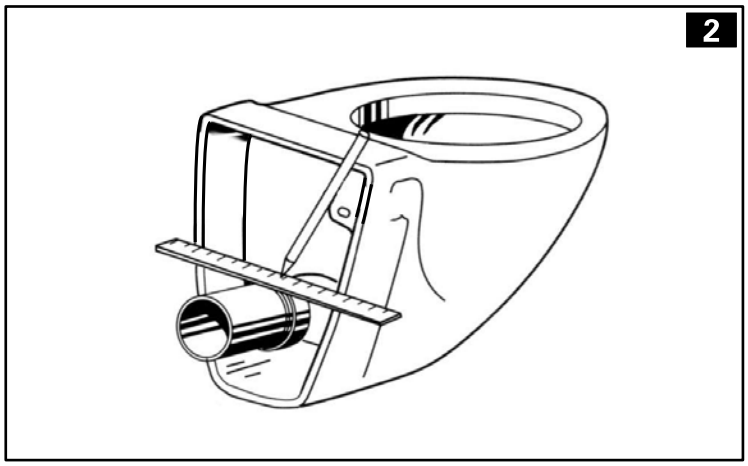

3

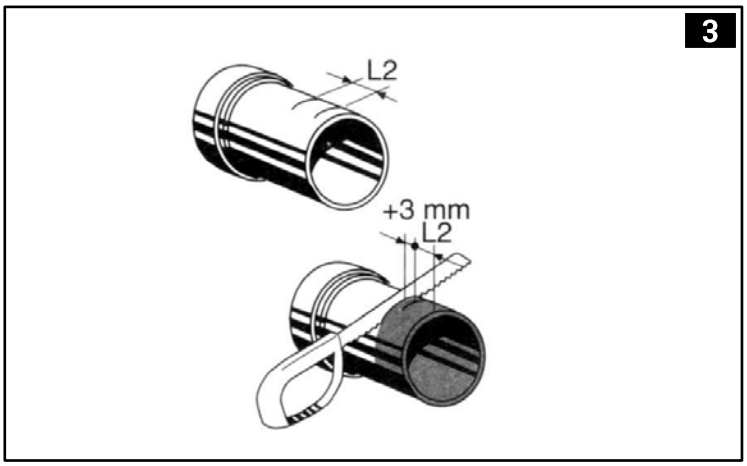

4

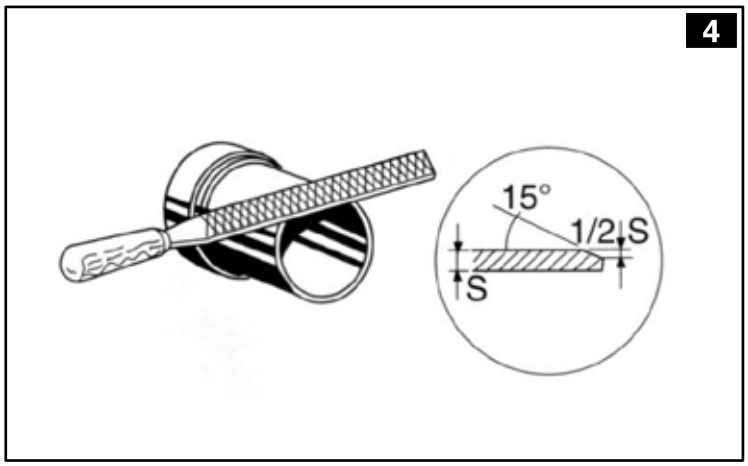

5

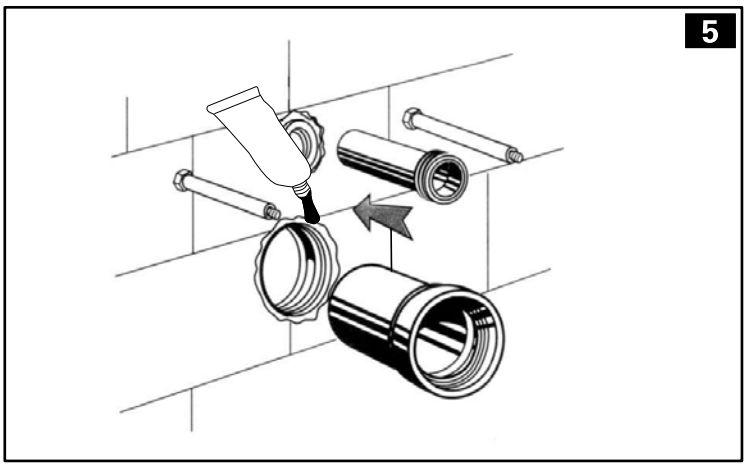

6

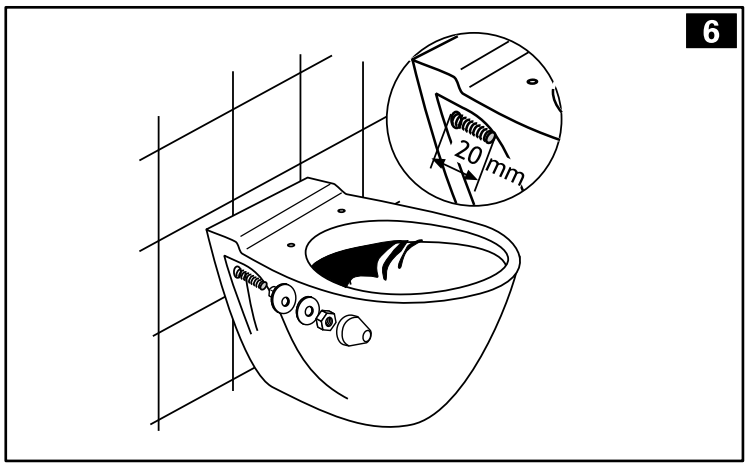

Sanindusa S.A. reserva o direito de fazer alterações técnicas sem aviso prévio. Sanindusa S.A. reserves the right to introduce technical improvements without previous notice. Sanindusa S.A. réserve le droit de faire des altérations techniques sans information prealable.
Sanindusa S.A. reserva el derecho de hacer alteraciones técnicas sin previo aviso. Sanindusa S.A. si reserva il diritto di effettuarre cambiamenti tecnici sensa preaviso.