sanindusa

www.sanindusa.pt

CE

AVEIRO
LAVATÓRIO 66
66 WASH BASIN

103320IM00

INSTRUÇÃO DE MONTAGEM ASSEMBLY INSTRUCTIONS

1

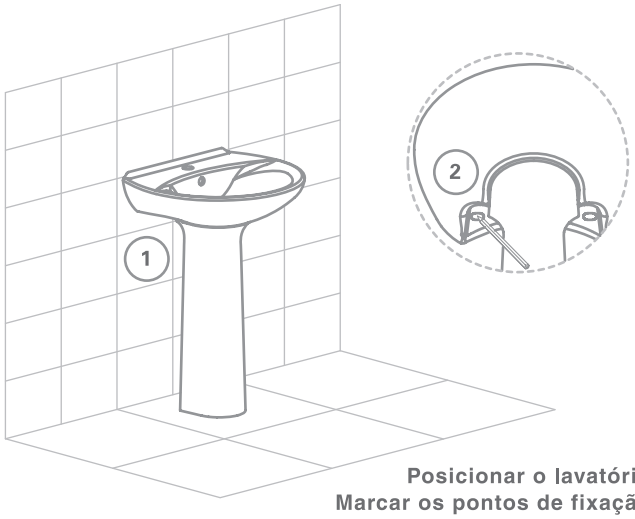

Posicionar o lavatório.
Marcar os pontos de fixação.
Position the wash basin.
Mark the fixing points.

2

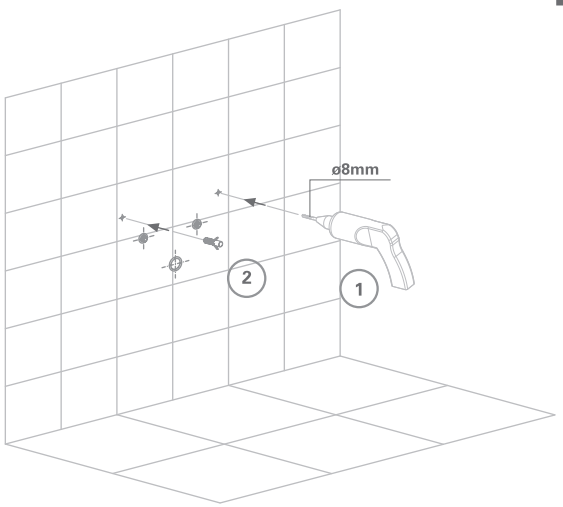

Furar a parede.
Make the holes in the wall.

3

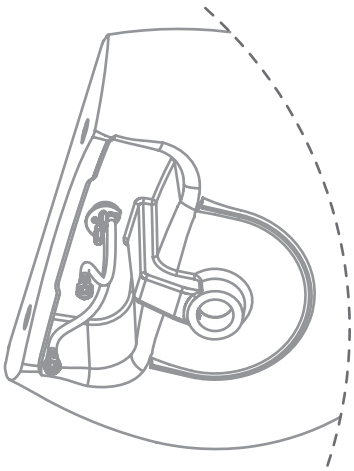

Montar a torneira.
Assemble the wash basin tap.

4

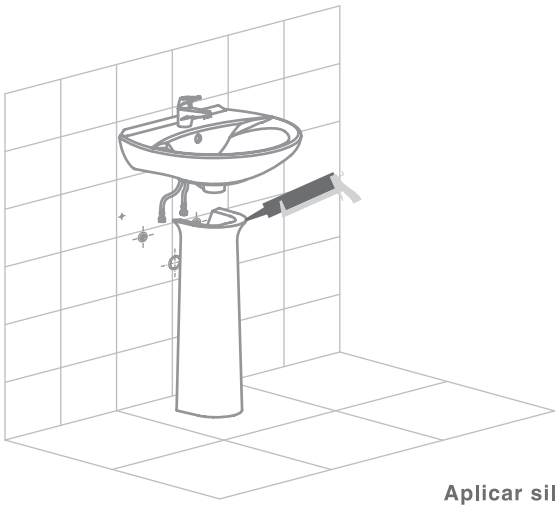

Aplicar silicone.
Apply the silicone.

5

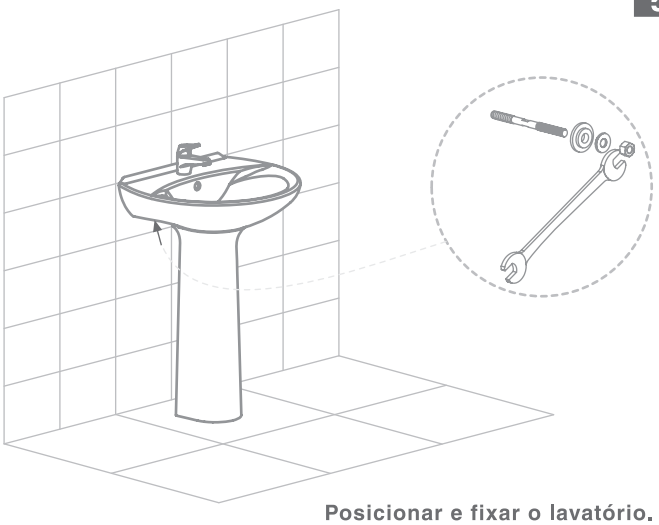

Posicionar e fixar o lavatório.
Position and fix the wash basin.