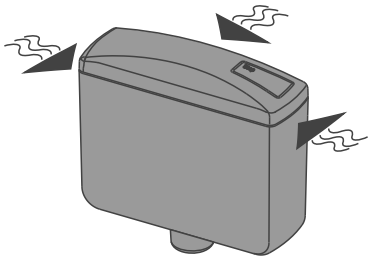

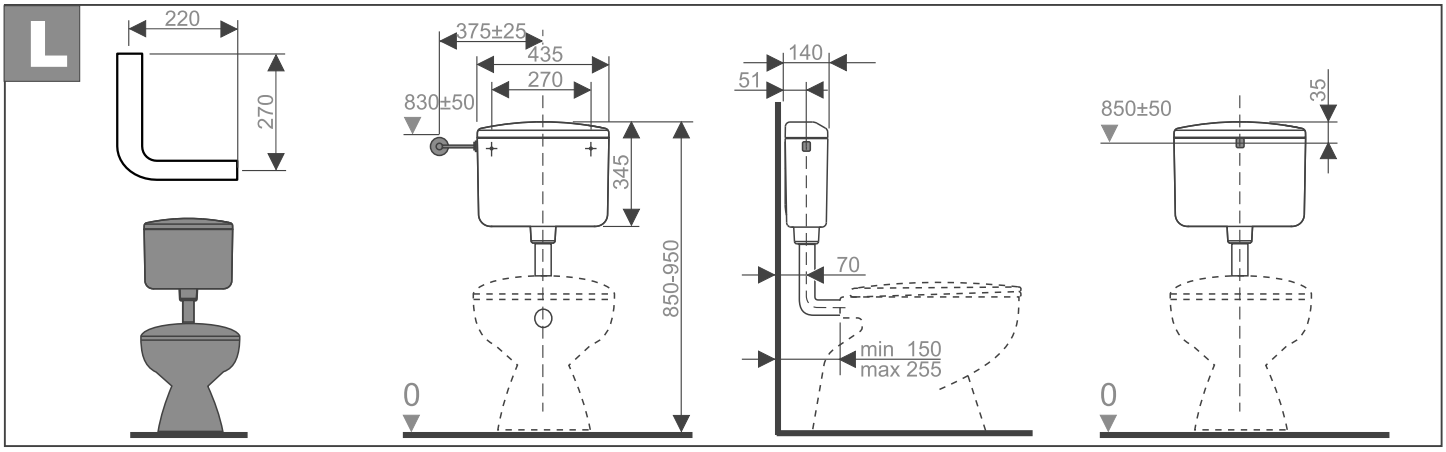
L
220
270
375±25
435
270
830±50
345
850-950
0
140
51
70
min 150
max 255
850±50
35
0

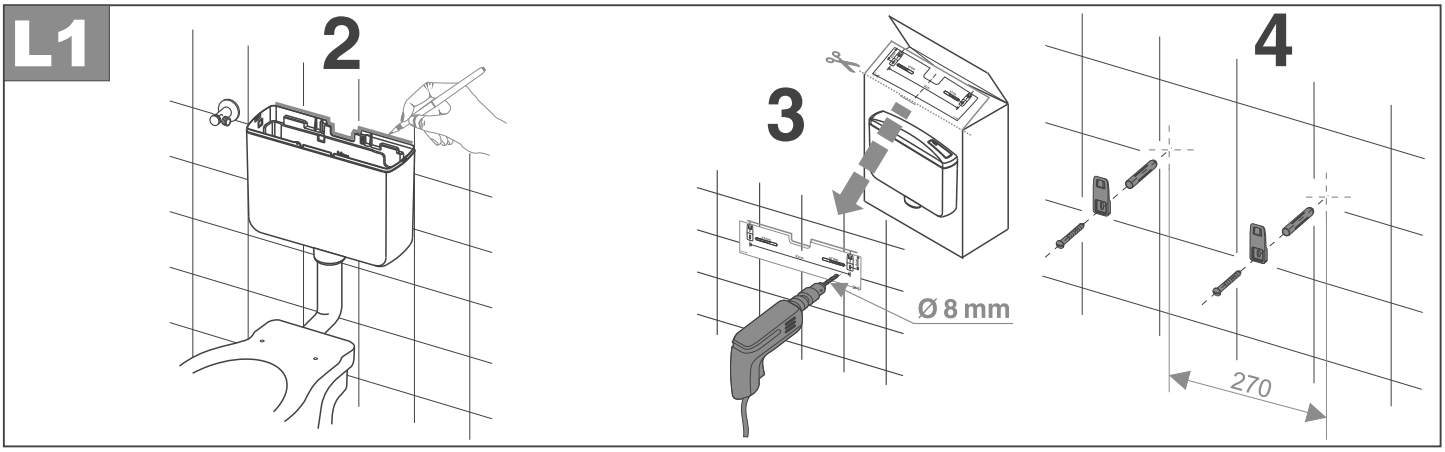
L1
2
3
Ø 8 mm
4
270

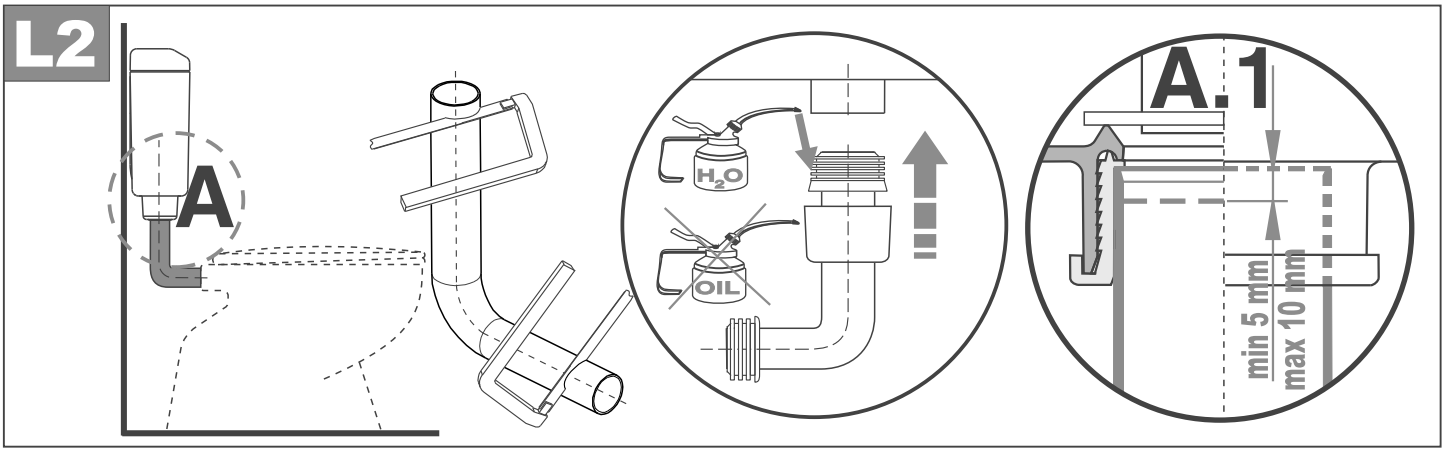
L2
A
H2O
OIL
A.1
min 5 mm
max 10 mm

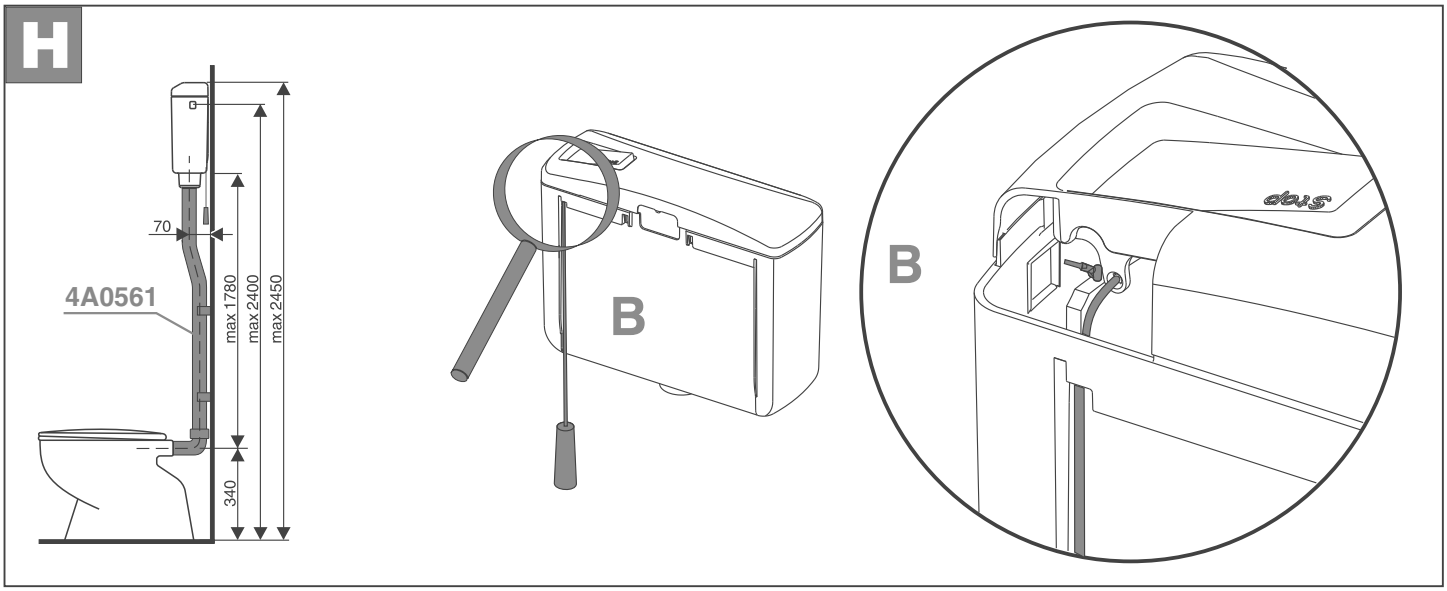
H
70
4A0561
max 1780
max 2400
max 2450
340
B
B

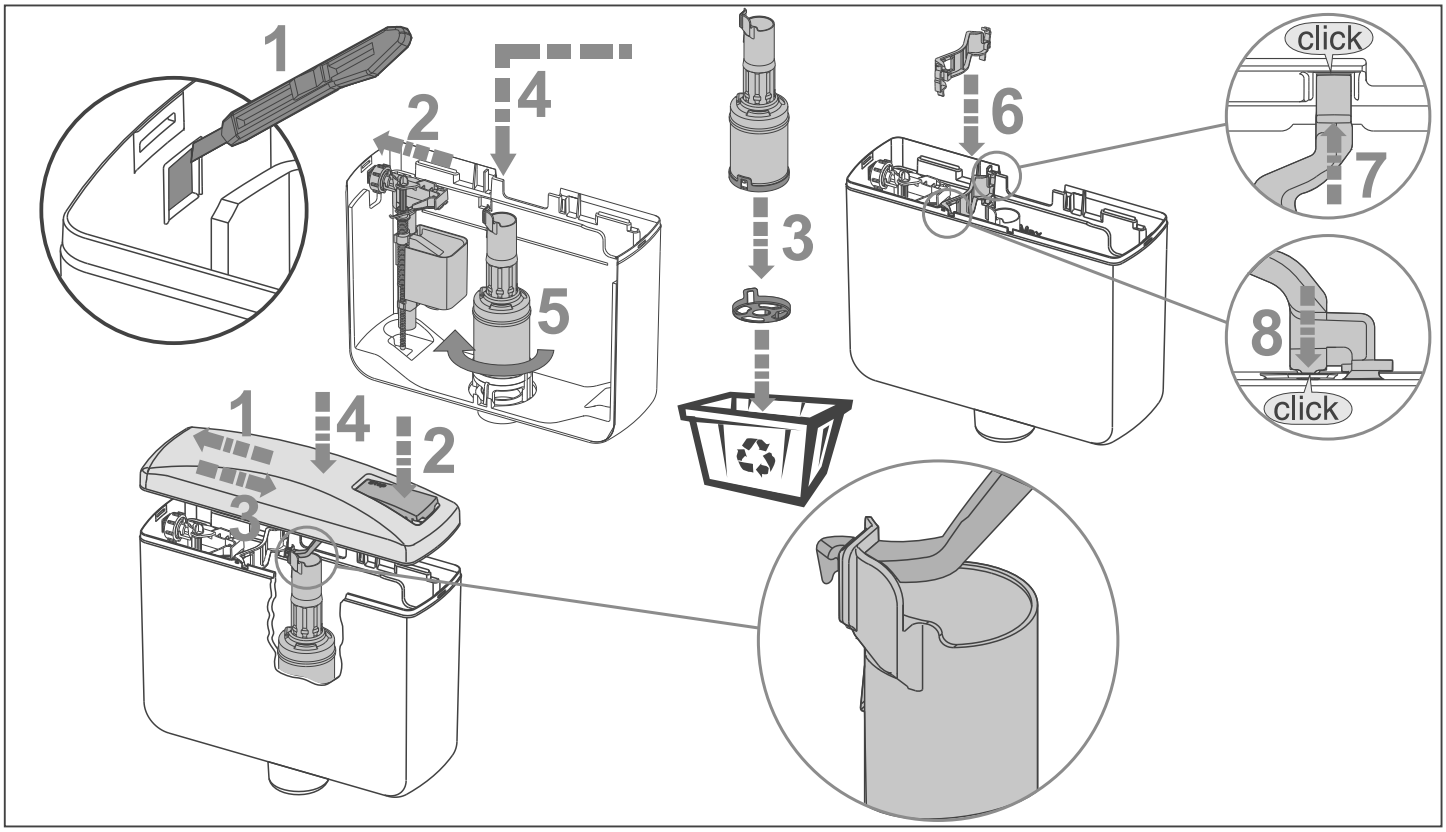
1
2
4
5
3
6
click
7
8
click
1
4
2
3

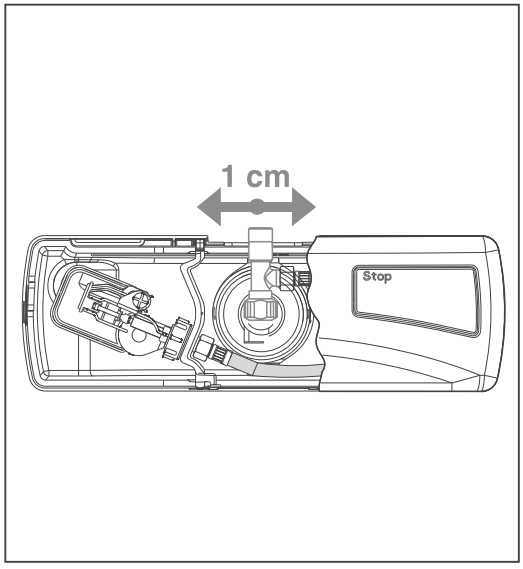
1 cm
Stop

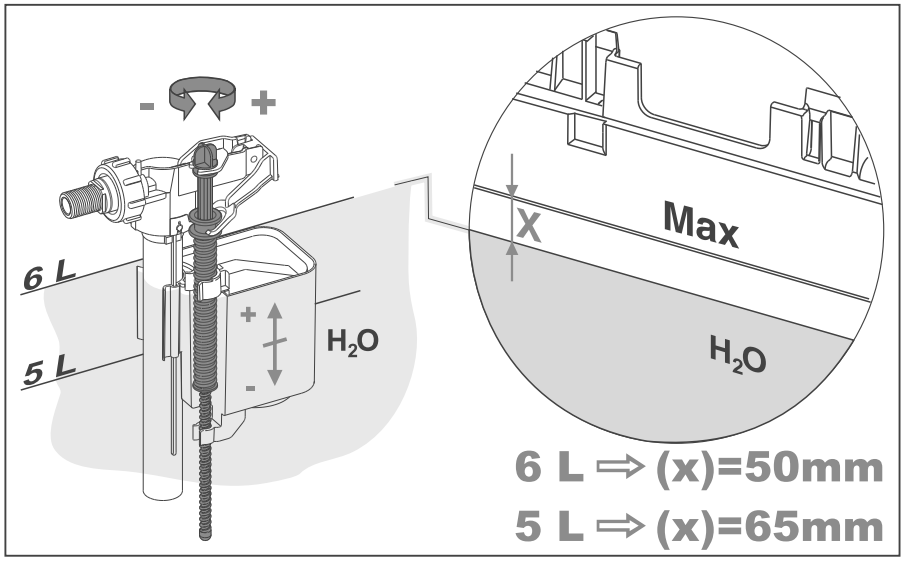
-
+
6 L
5 L
+
-
H_2O
X
Max
H_2O
6 L ⇒ (x)=50mm
5 L ⇒ (x)=65mm