sanindusa®
www.sanindusa.pt

www
sanindusa.pt

RAMPA DE CHUVEIRO 70 ESSENZA
70 SLIDING RAIL ESSENZA
BARRE DE DOUCHE 70 ESSENZA
BARRA DE DUCHA 70 ESSENZA
ASTA SALISCENDI 70 ESSENZA

5R590701IM00

INSTRUÇÃO DE MONTAGEM ASSEMBLY INSTRUCTIONS NOTICE DE MONTAGE INSTRUCCIONES DE MONTAJE INSTRUZIONI DI MONTAGGIO

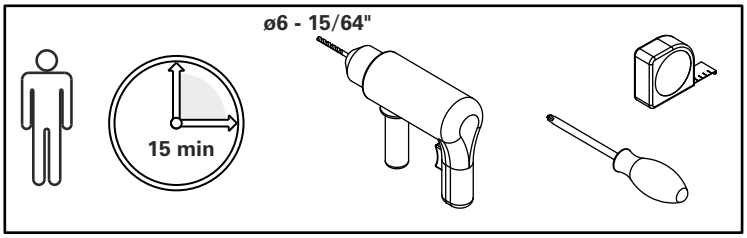

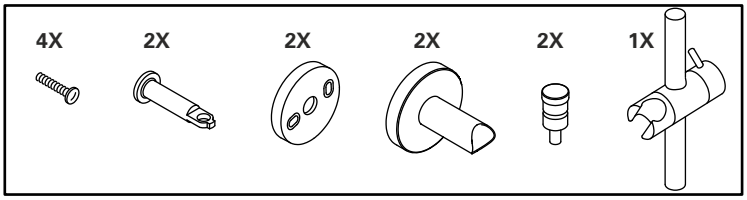

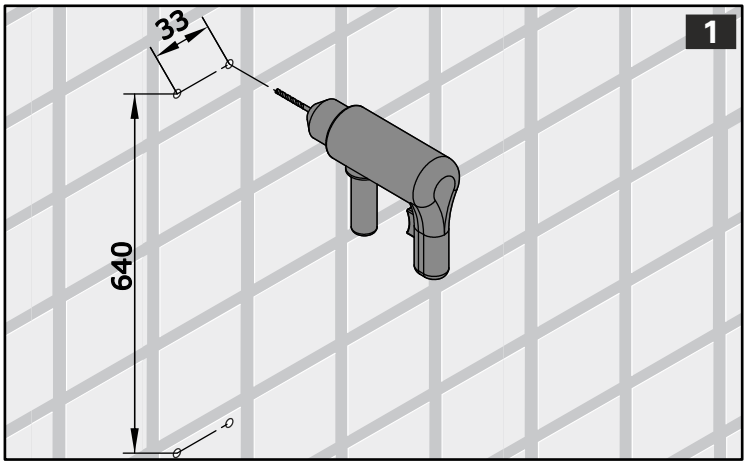

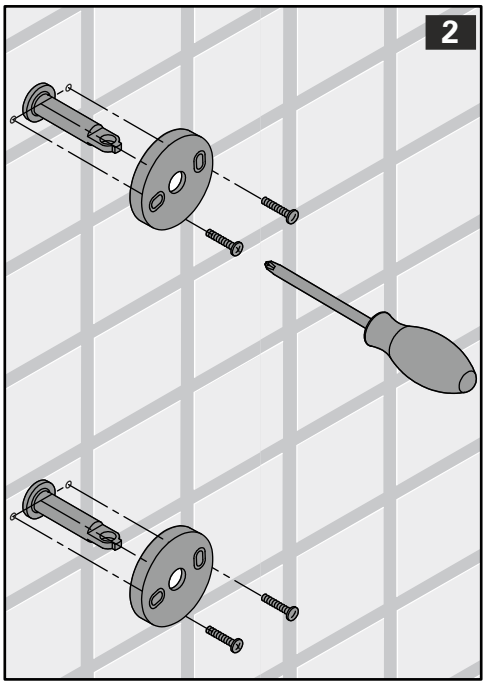

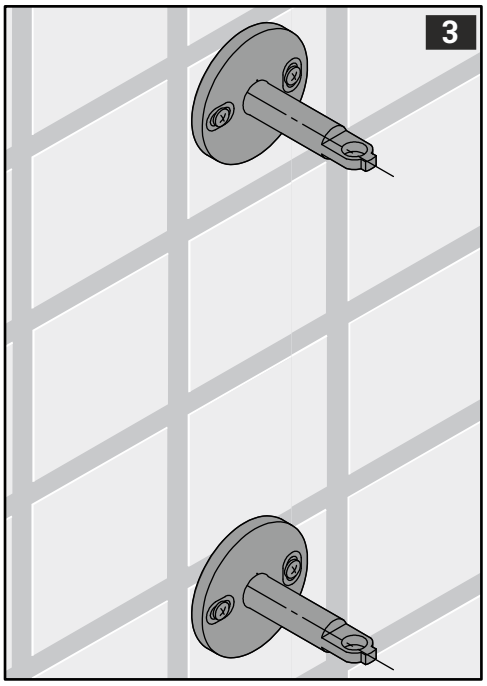

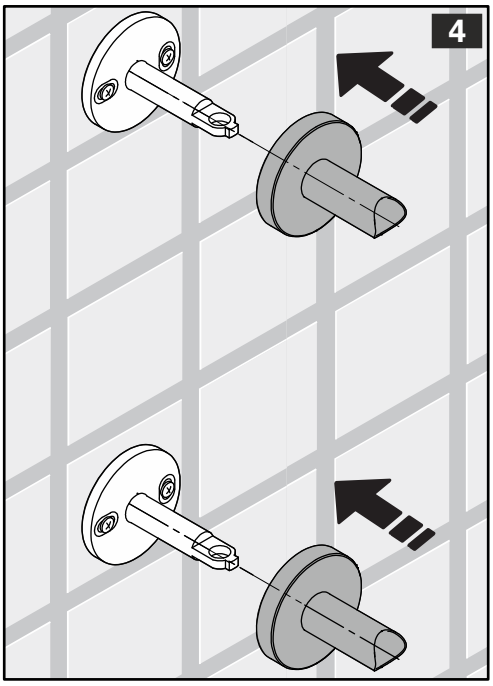

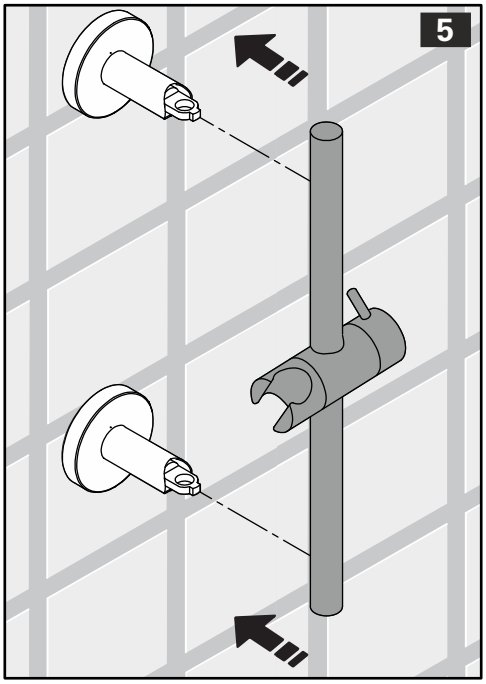

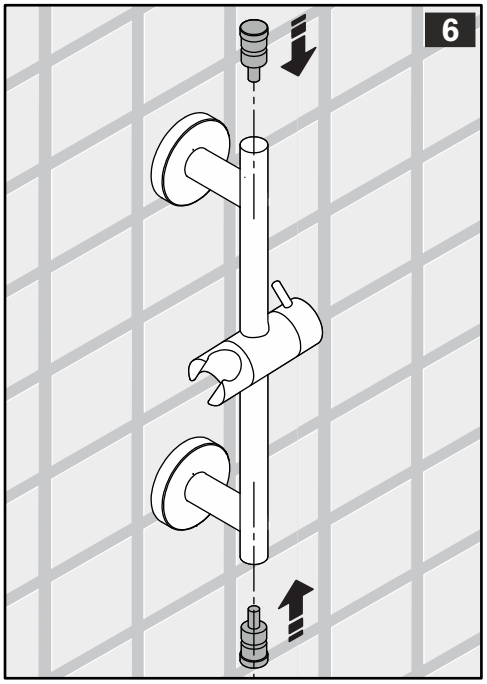

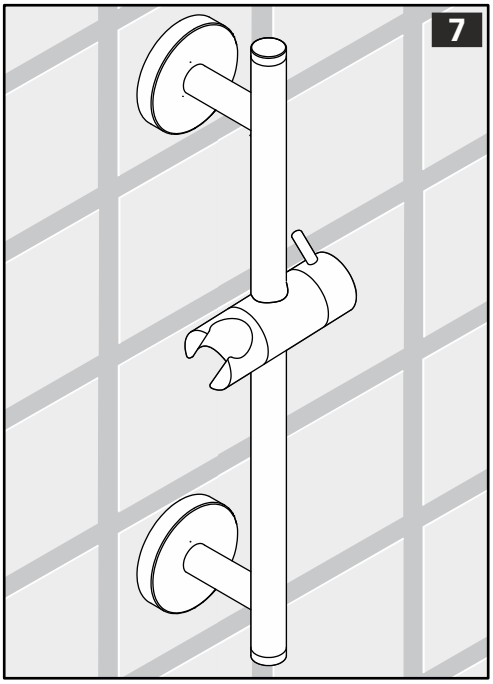

Sanindusa S.A. reserva o direito de fazer alterações técnicas sem aviso prévio. Sanindusa S.A. reserves the right to introduce technical improvements without previous notice. Sanindusa S.A. réserve le droit de faire des altérations techniques sans information prealable.
Sanindusa S.A. reserva el derecho de hacer alteraciones técnicas sin previo aviso. Sanindusa S.A. si reserva il diritto di effettuarre cambiamenti tecnici sensa preaviso.