sanindusa®

411023
sandouble

INSTRUÇÕES DE MONTAGEM
ASSEMBLY INSTRUCTIONS
NOTICE DE MONTAGE
INSTRUCCIONES DE MONTAJE
ISTRUZIONI DI MONTAGGIO

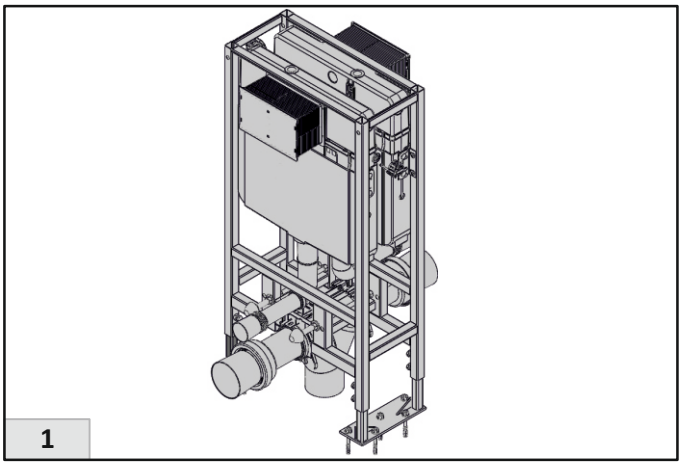

1

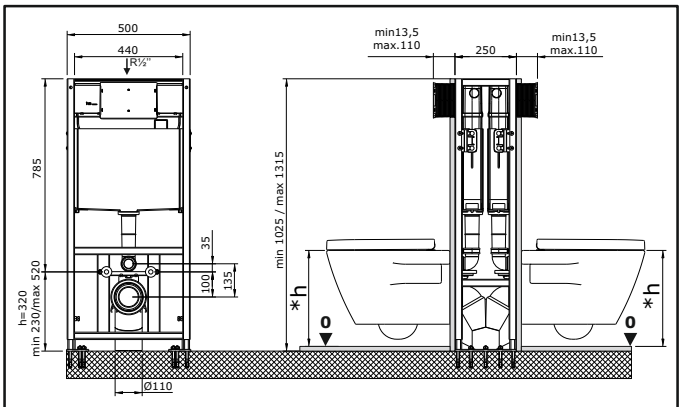

2

*h Consultar cotas de instalação do fabricante da peça cerâmica
*h Check the manufacturer drawings of the ceramic part

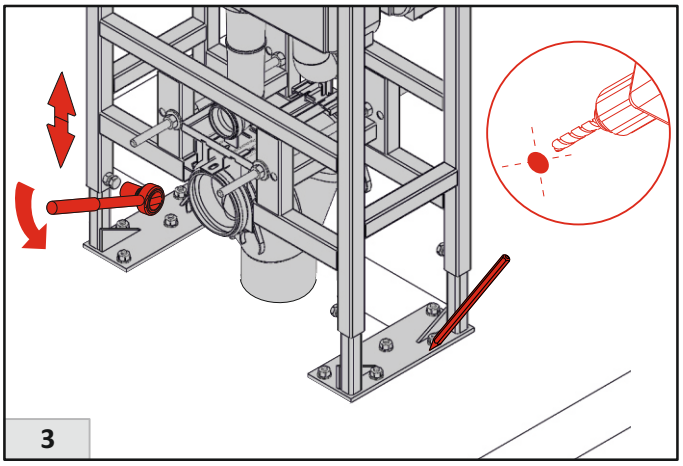

3

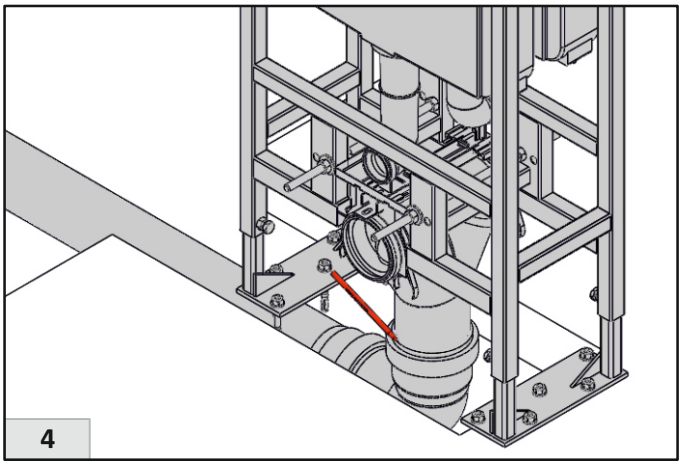

4

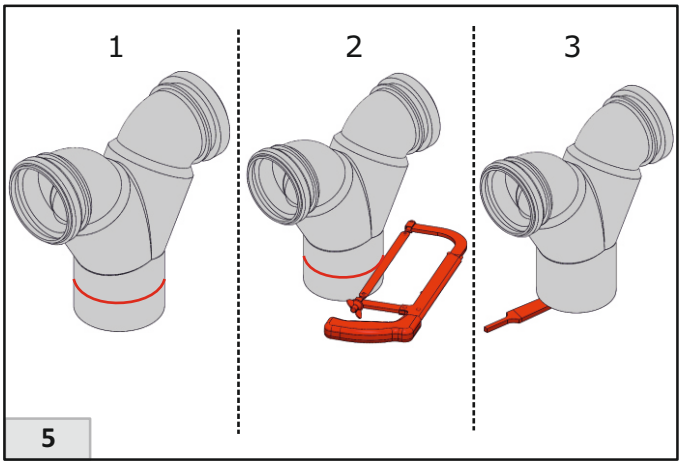

5

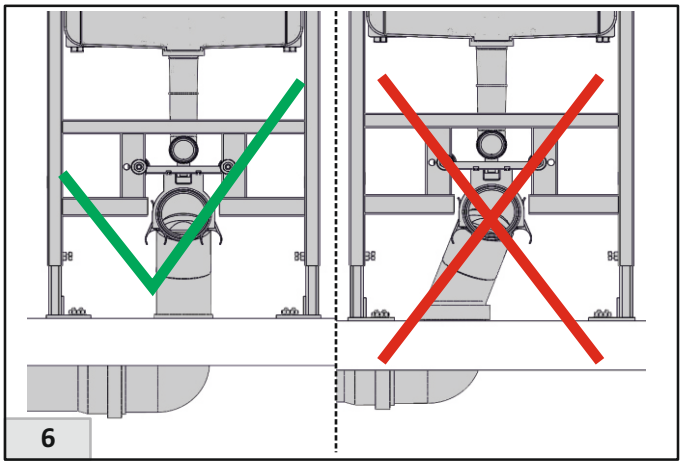

6

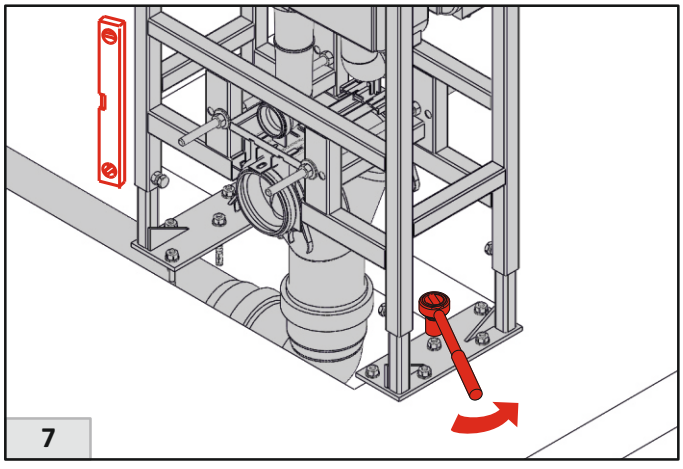

7

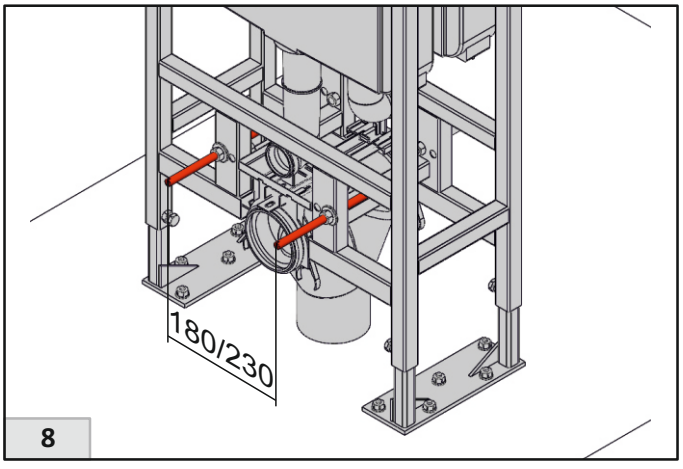

8

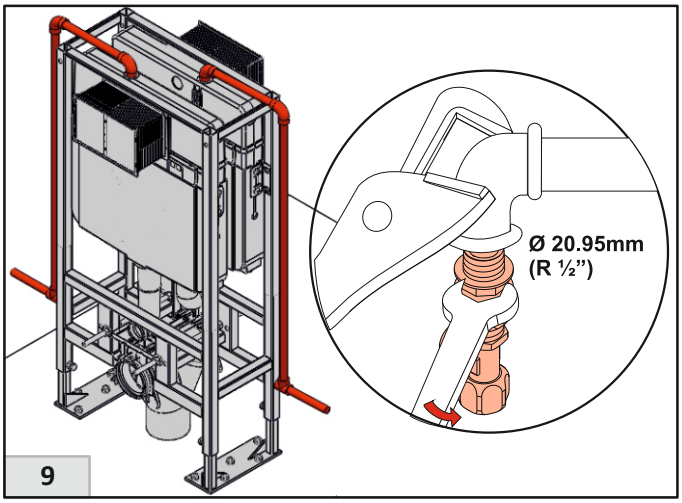

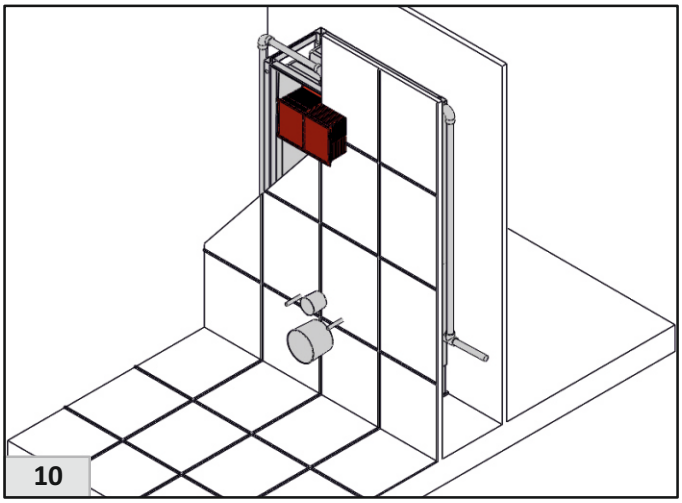

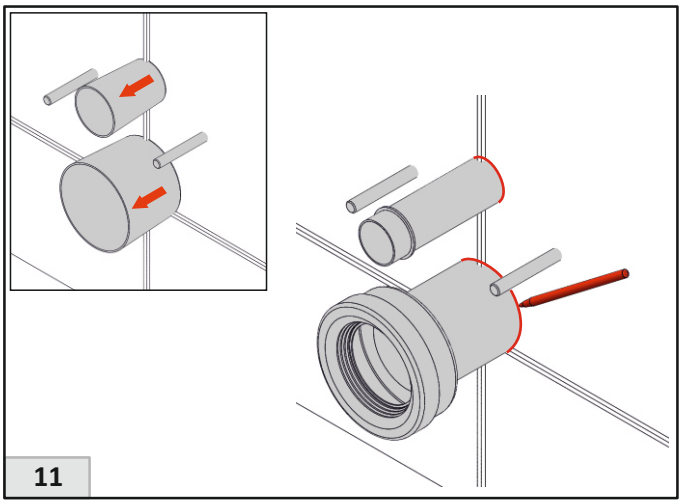

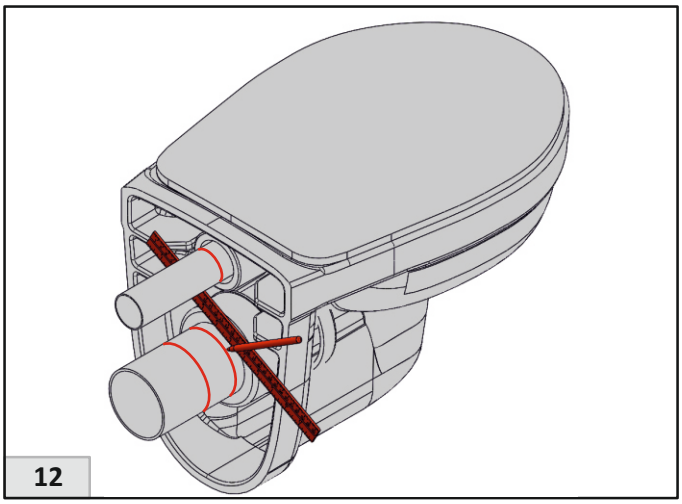

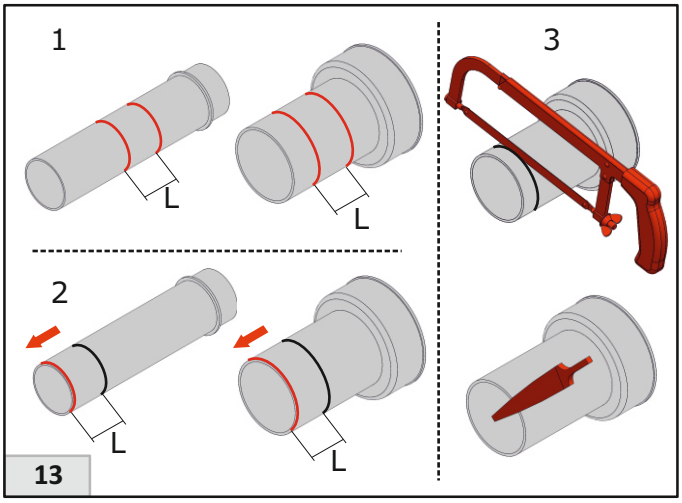

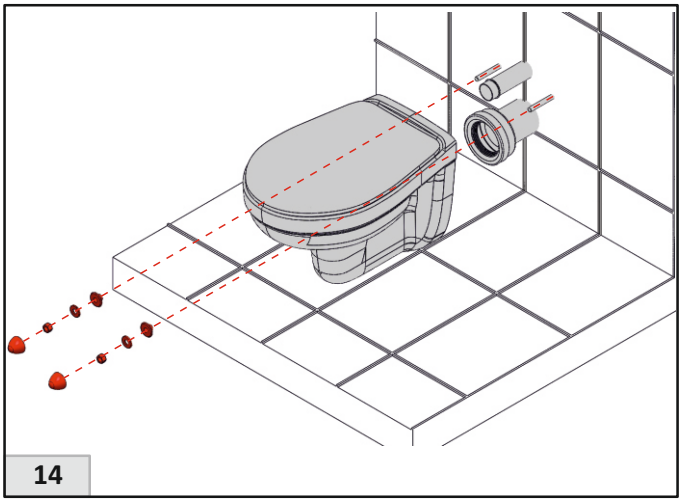

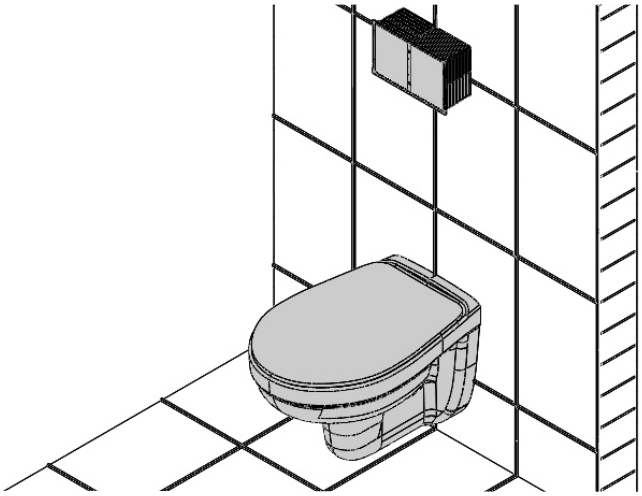

CE

Dop ref.: EN 14055:2011
11
EN 14055 - CL1- 6 - NL I - VR II
SA
WL ; FV ; D