Proget Confort
cod.: 130022
ver.: 03

descrição: sanita compacta dp
description: W|D toilet close coupled
description: cuvette sur pied S|H

sanindusa

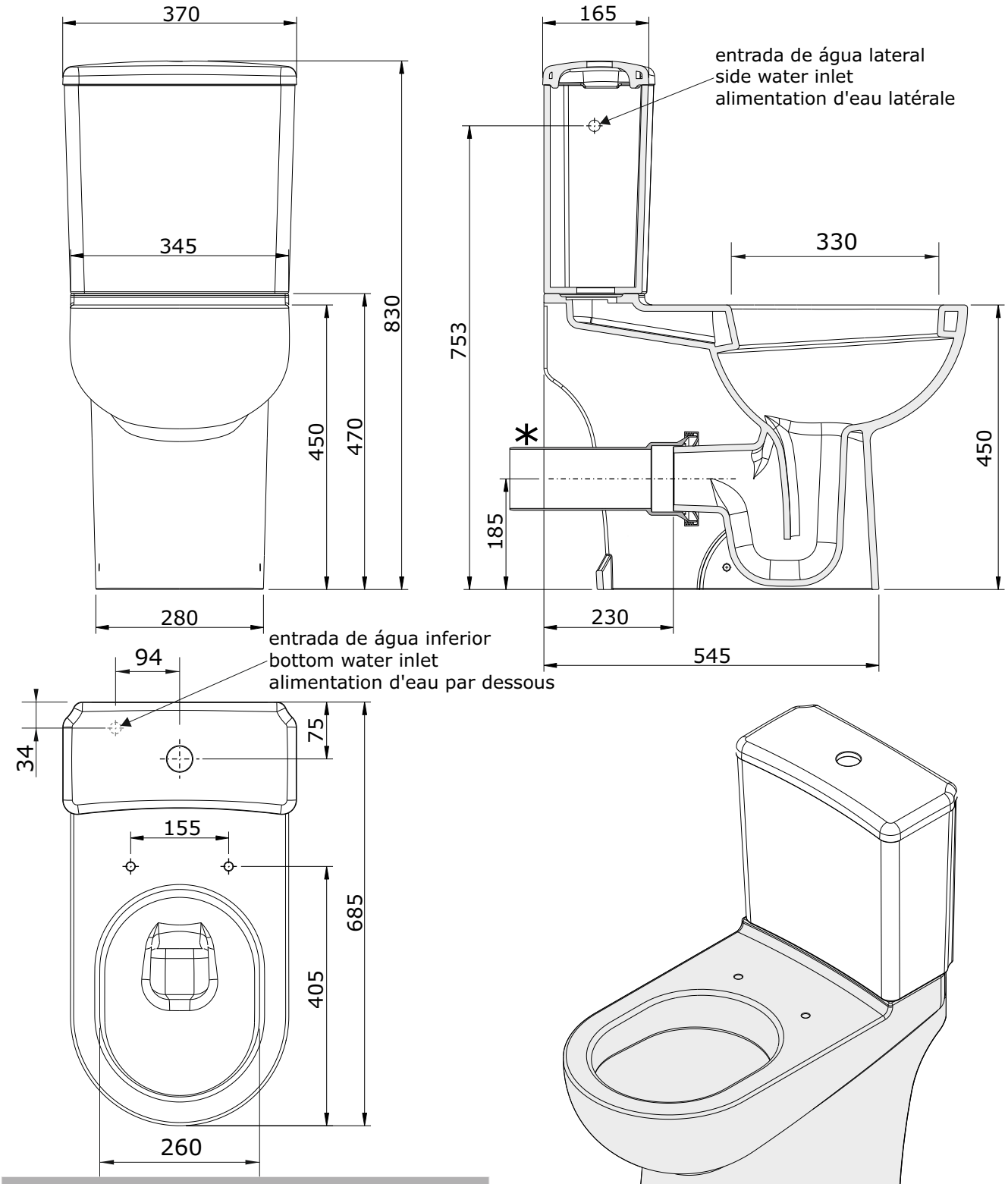

* Tubo de descarga à parede não incluído.
* "P" trap pan connector not included.
* Pipe d'evacuation S/H non incluse.

Os produtos apresentados seguem especificações técnicas internas da SANINDUSA.
As dimensões são meramente indicativas.
Reservamos o direito de fazer alterações técnicas que permitam melhorar a funcionalidade dos nossos produtos, sem aviso prévio.

The presented products follow technical specifications from SANINDUSA.
The dimensions of the pieces are merely a reference.
We reserve the right to introduce technical improvements in our products without previous advice.

Les produits présentés suivent les spécifications techniques internes de Sanindusa.
Les dimensions de ceux-ci sont données à titre indicatifs.
Nous nous réservons le droit de procéder aux modifications techniques qui permettraient d'améliorer les fonctionnalités de nos produits, sans préavis.