série: View

descrição: Móvel gaveta rasgo lateral para lavatórios de pousar

código: 63030

revisão: 01

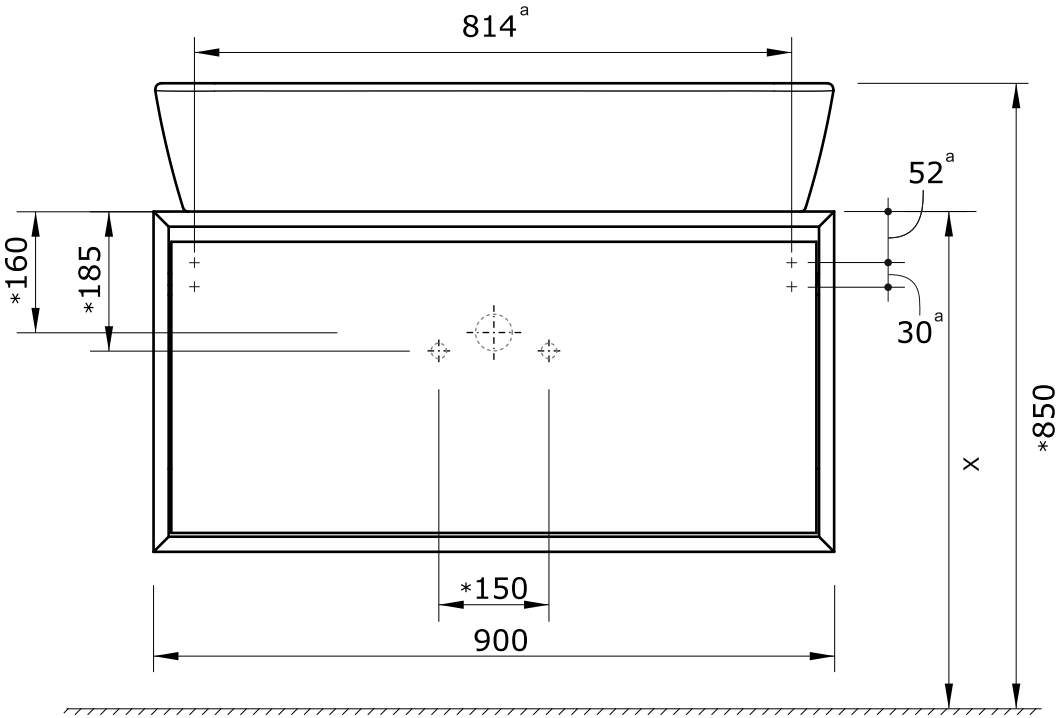

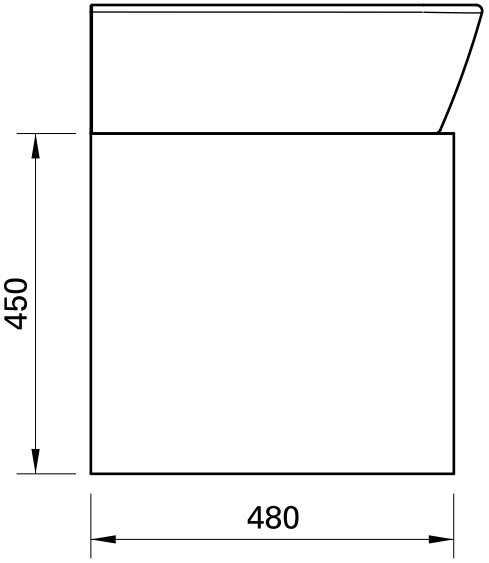

* COTAS DE INSTALAÇÃO (RECOMENDADAS)
* *INSTALLATION MESURES (RECOMMENDED)*
* MESURE D'INSTALLATION (RECOMMANDÉE)
* *MEDIDA DE INSTALACIÓN (RECOMENDADA)*
* DIMENSIONE DI INSTALLAZIONE (CONSIGLIATA)

X em função do lavatório instalado
X *depending on the installed washbasin*
X en fonction le lavabo installé
X *dependiendo del lavabo instalado*
X a seconda del lavabo installato

a Medida a confirmar na peça
a Measure to be confirm on the product
a Mesure à confirmer sur la pièce
a Medida a confirmar en el mueble
a Misura da confermare sui mobile

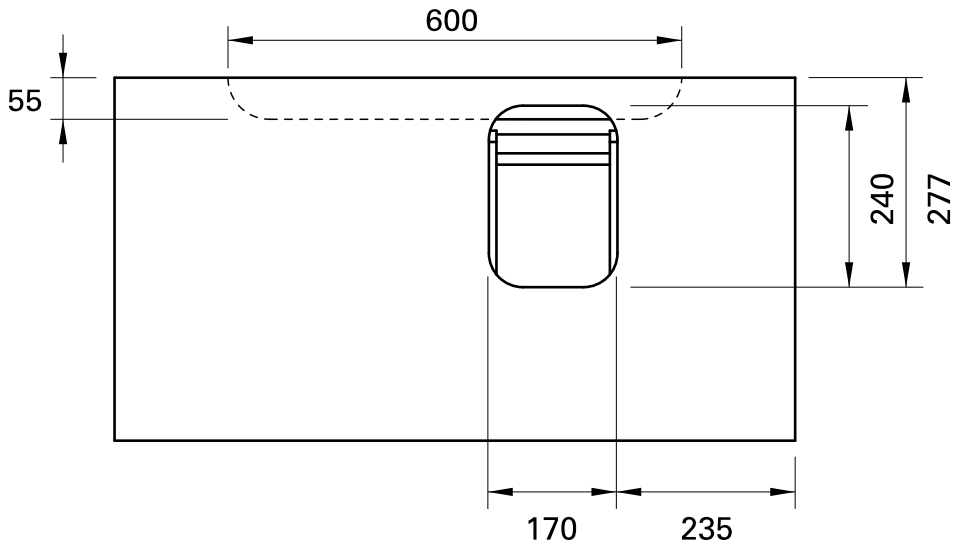

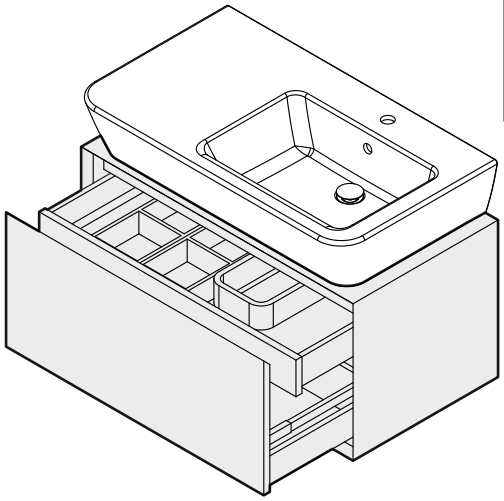

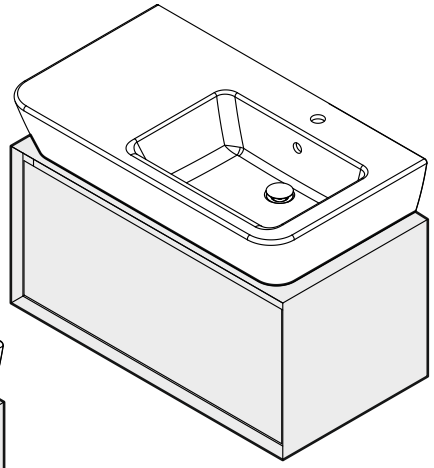

Os produtos apresentados seguem especificações técnicas internas da SANINDUSA | As dimensões são meramente indicativas | Reservamos o direito de fazer alterações técnicas que permitam melhorar a funcionalidade dos nossos produtos, sem aviso prévio.
The presented products follow technical specifications from SANINDUSA | The dimensions of the pieces are merely a reference | We reserve the right to introduce technical improvements in our products without previous advice.