sanindusa®
www.sanindusa.pt

www
sanindusa.pt

SANIBOLD HINGES

22376200IS00

INSTRUÇÕES DE SUBSTITUIÇÃO | REPLACEMENT INSTRUCTIONS | NOTICE DE REMPLACEMENT | INSTRUCCIONES DE RECAMBIO | INSTRUZIONI DI RICAMBIO

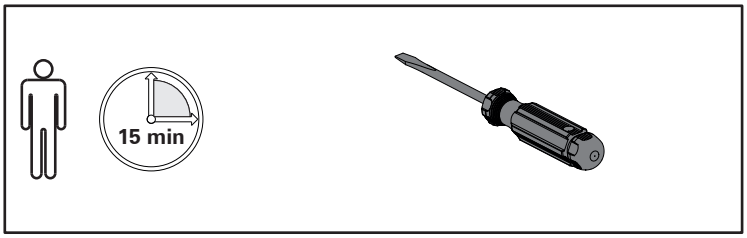

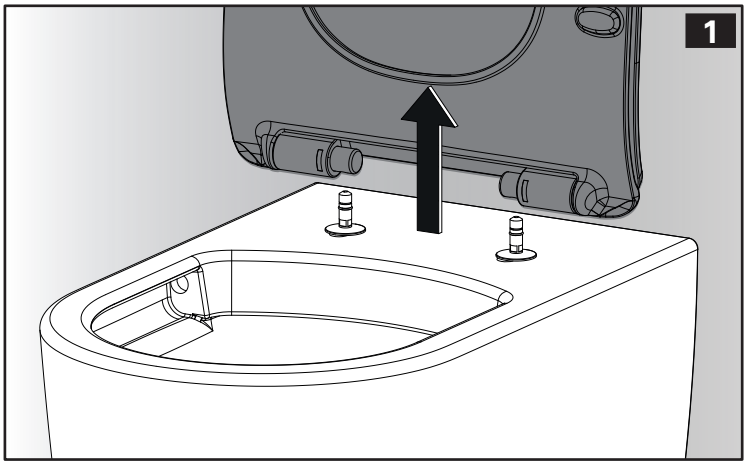

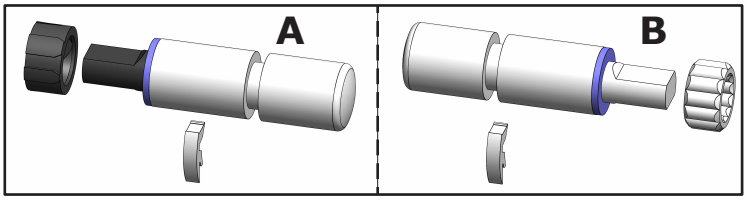

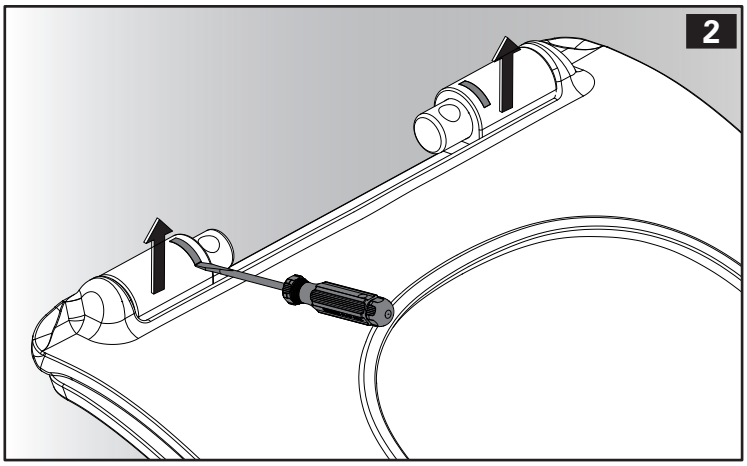

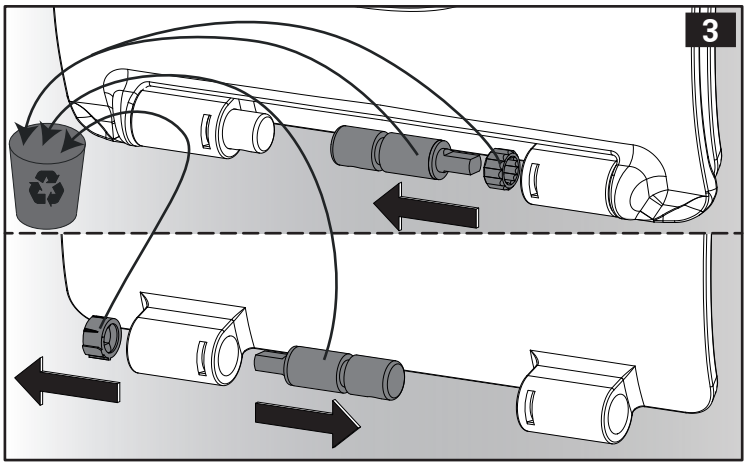

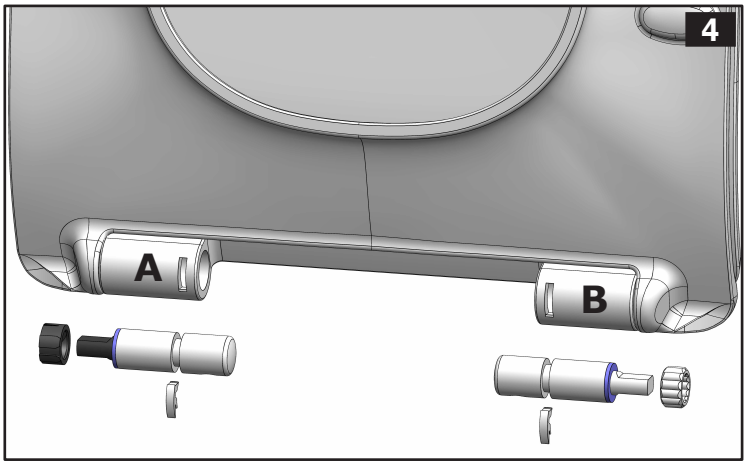

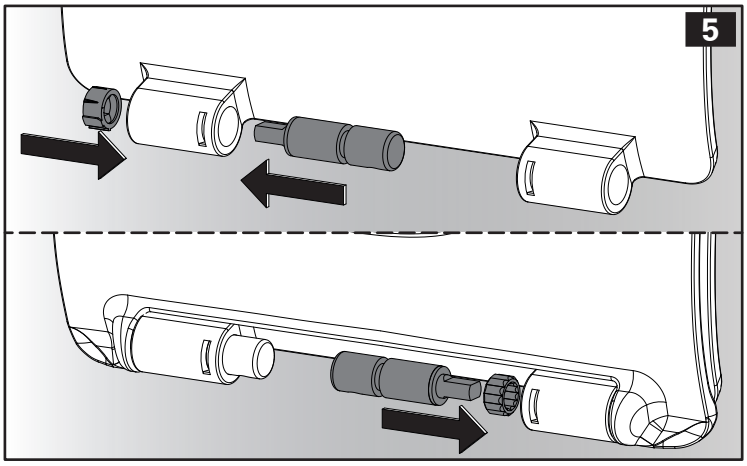

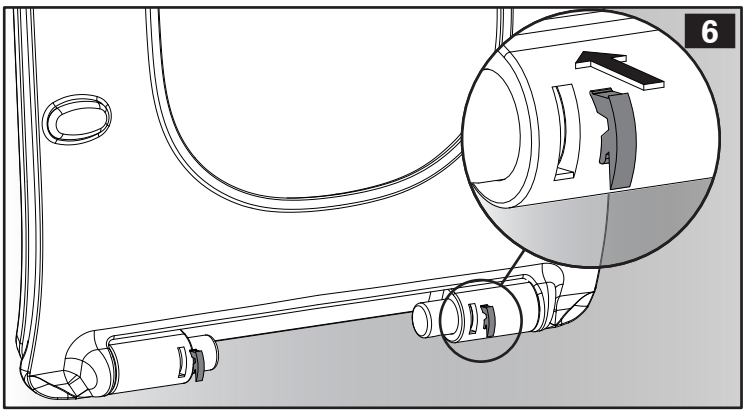

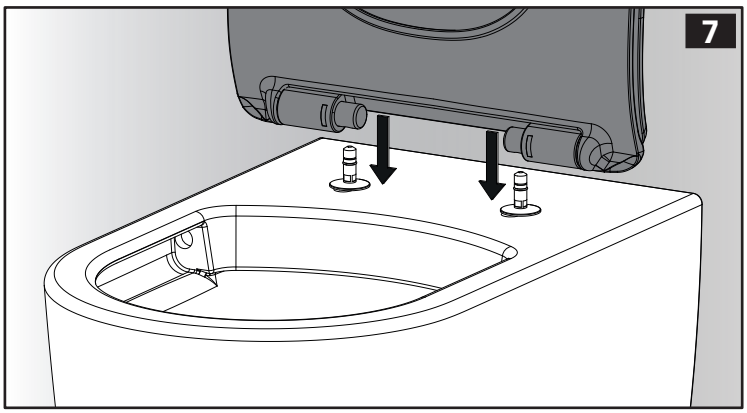

Sanindusa S.A. reserva o direito de fazer alterações técnicas sem aviso prévio. Sanindusa S.A. reserves the right to introduce technical improvements without previous notice. Sanindusa S.A. réserve le droit de faire des altérations techniques sans information prealable.
Sanindusa S.A. reserva el derecho de hacer alteraciones técnicas sin previo aviso. Sanindusa S.A. si reserva il diritto di effettuarre cambiamenti tecnici sensa preaviso.