sanindusa®
www.sanindusa.pt

www
sanindusa.pt

VIEW

63021 - 63029 - 63031 - 63039 - 63020 - 63028 - 63030 - 63038_IM00

INSTRUÇÃO DE MONTAGEM ASSEMBLY INSTRUCTIONS NOTICE DE MONTAGE INSTRUCCIONES DE MONTAJE INSTRUZIONI DI MONTAGGIO

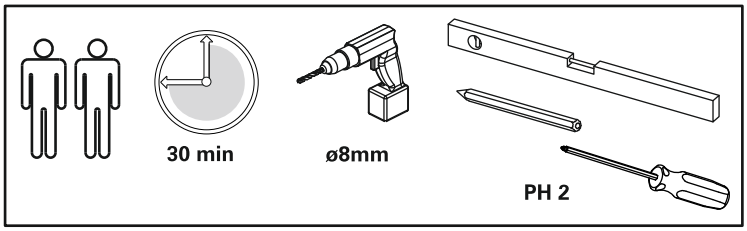

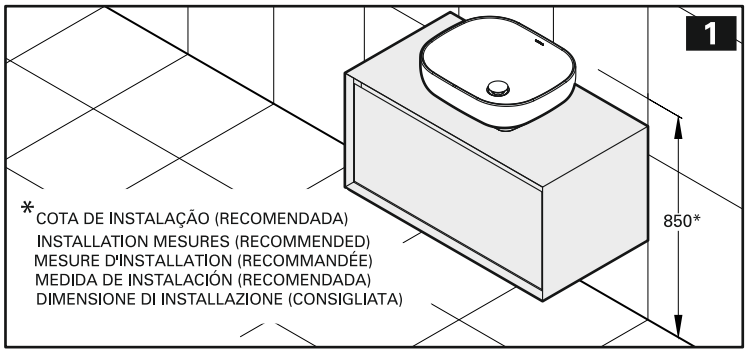

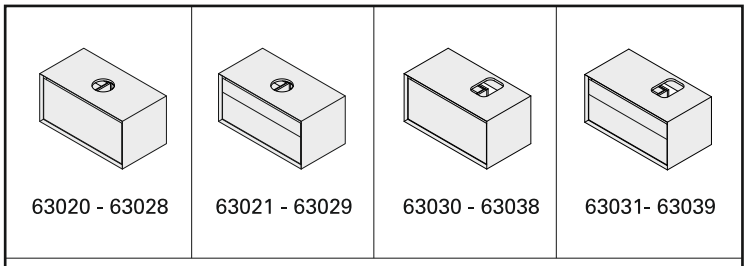

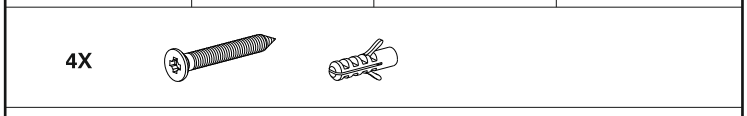

63028 - 63029 - 63038 - 63039
Led 12VDC 9.6W/m 6400K IP65; Transformador/transformer/transformateur/ trasformatore TP20 12VDC/20W; Caixa de ligações/terminal box/boîte de dérivation/ caja de conexión/scatola di giunzione **Ip44**

Instalação segundo normas locais vigentes/*Installation according to local current regulations*/Instalación según normativa local vigente/*Installazione secondo le normative locali vigenti.*

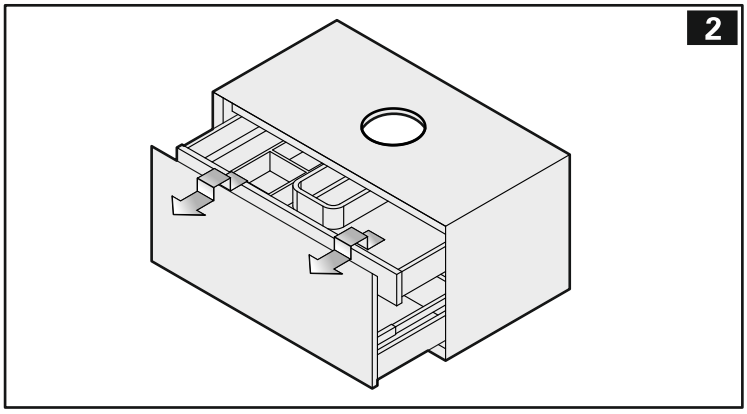

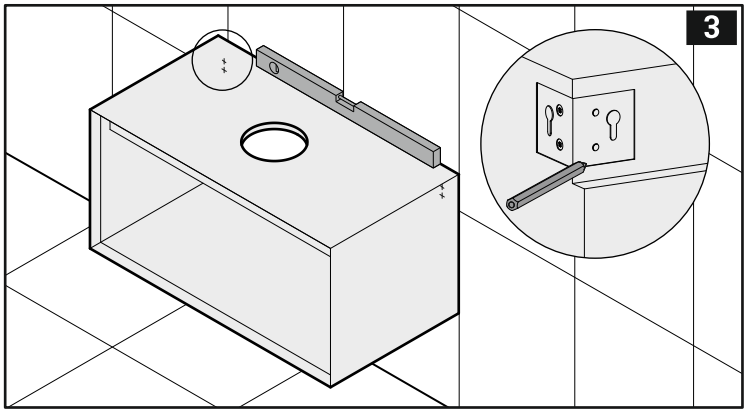

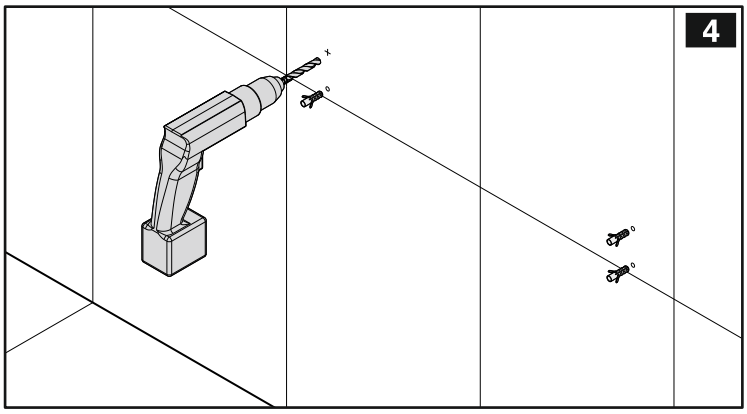

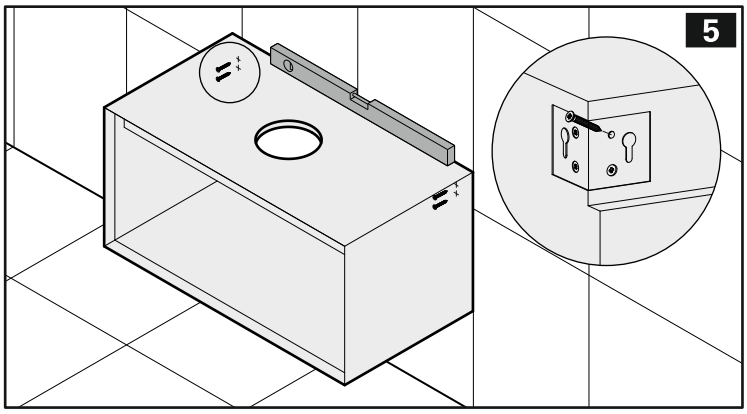

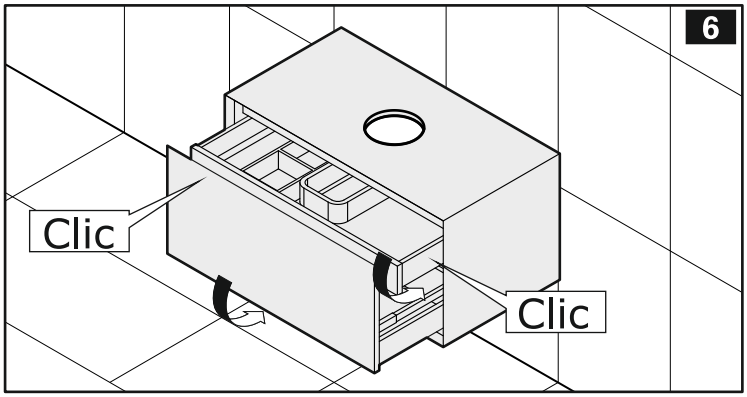

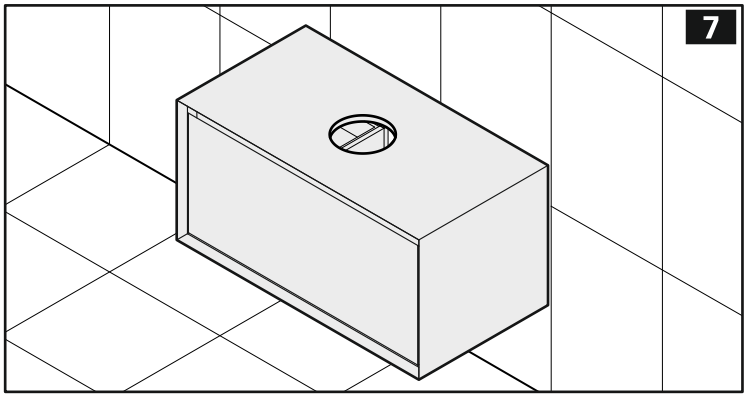

Sanindusa S.A. reserva o direito de fazer alterações técnicas sem aviso prévio. Sanindusa S.A. reserves the right to introduce technical improvements without previous notice. Sanindusa S.A. réserve le droit de faire des altérations techniques sans information prealable.
Sanindusa S.A. reserva el derecho de hacer alteraciones técnicas sin previo aviso. Sanindusa S.A. si reserva il diritto di effettuarre cambiamenti tecnici sensa preaviso.