SANINDUSA

www
sanindusa.pt

RIA / PACK RIA ENTRADA POR TRÁS

108570/108597IM01

INSTRUÇÕES DE MONTAGEM | **ASSEMBLY INSTRUCTIONS** | **NOTICE DE MONTAGE** | **INSTRUCCIONES DE MONTAJE** | **INSTRUZIONI DI MONTAGGIO**

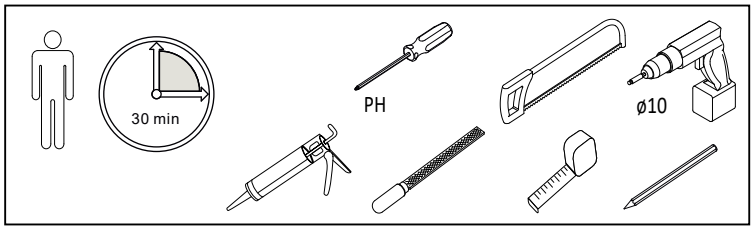

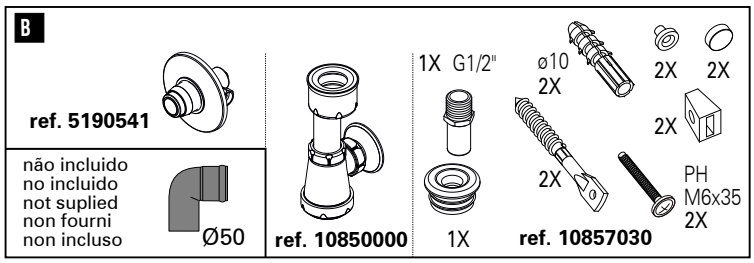

A Ref.108570 **B** Ref.108597

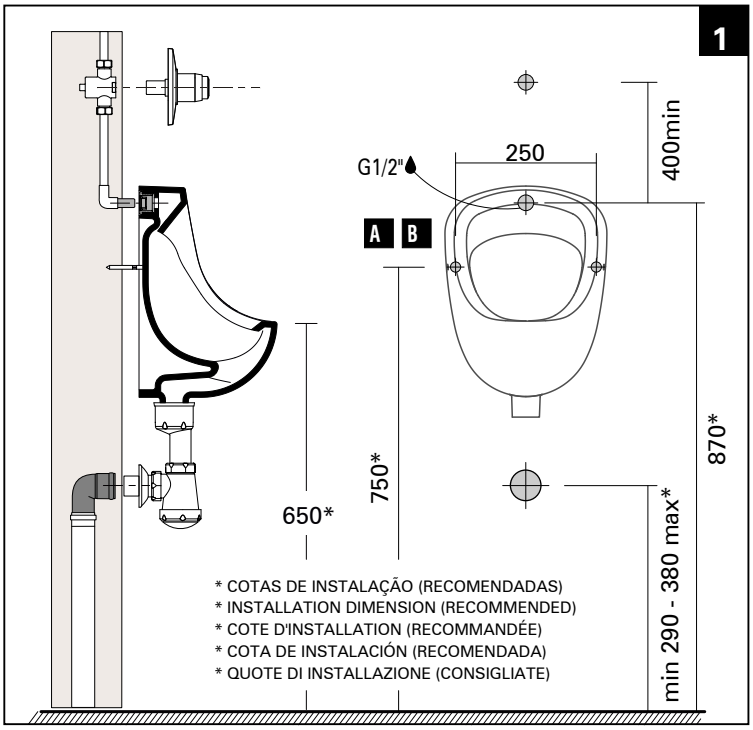

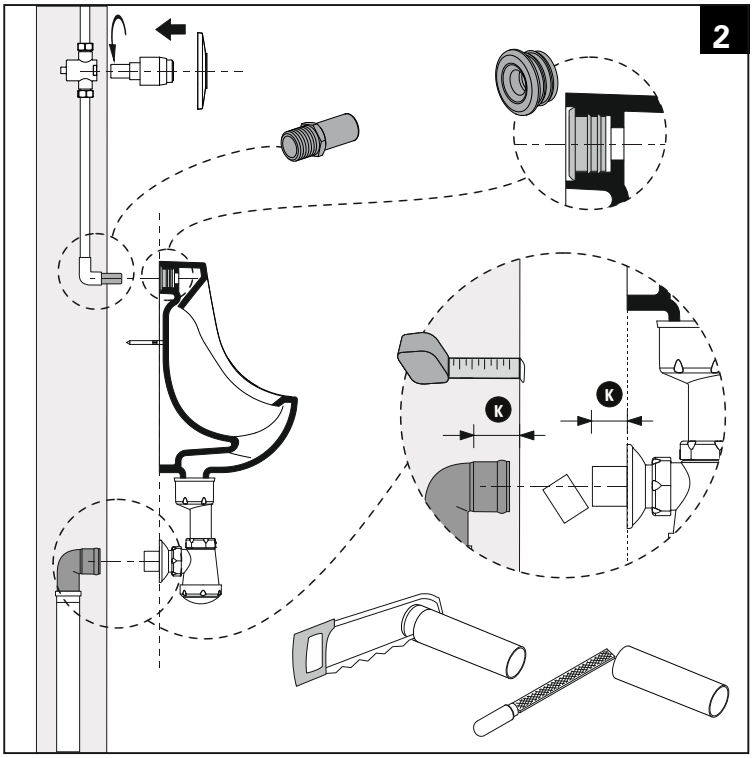

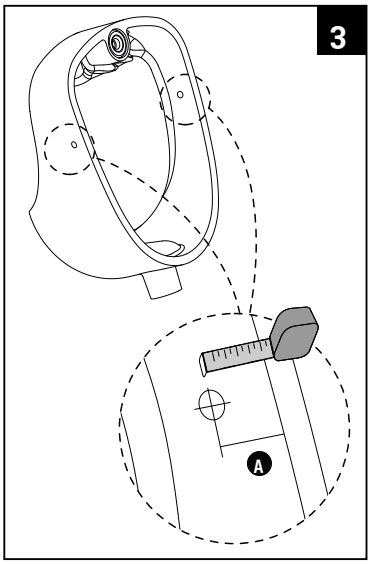

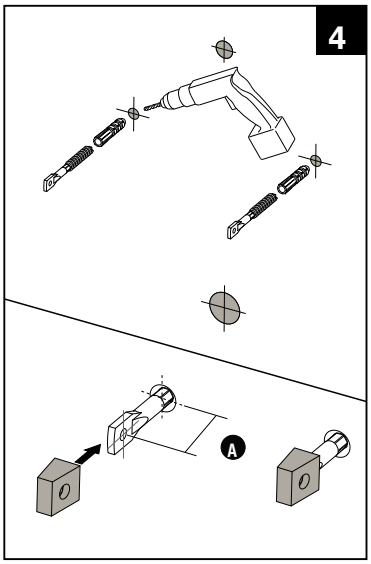

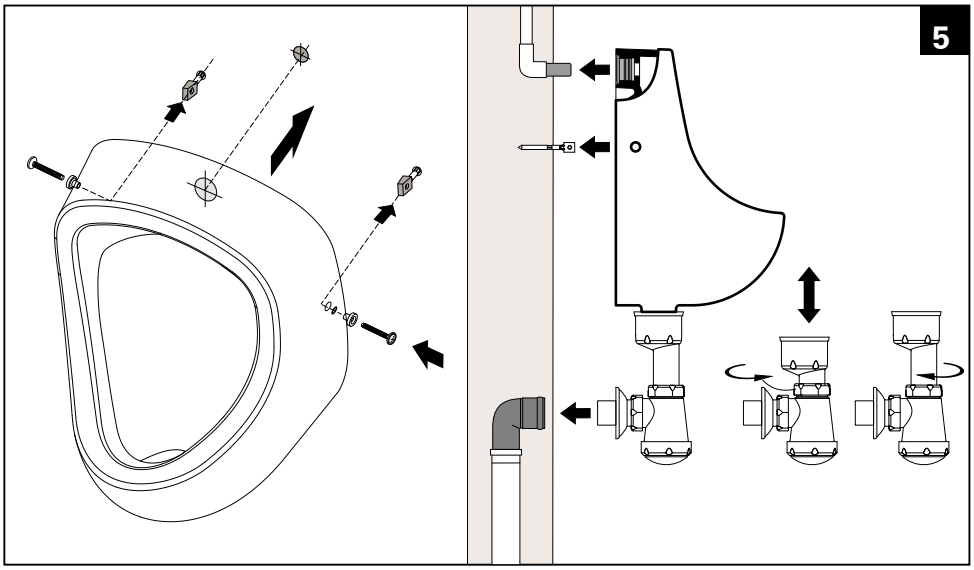

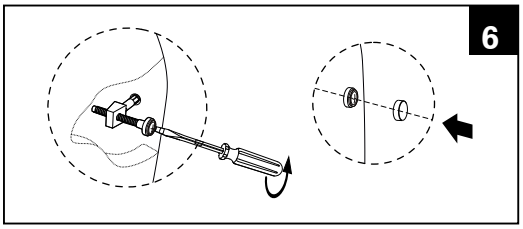

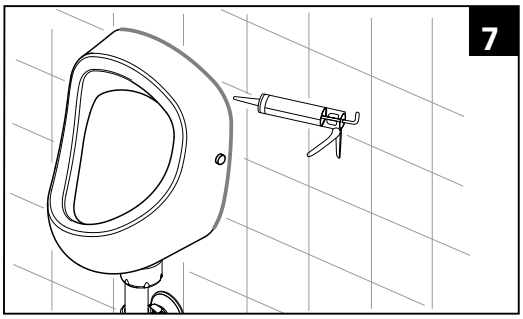

MER010101

Sanindusa S.A. reserva o direito de fazer alterações técnicas sem aviso prévio. Sanindusa S.A. reserves the right to introduce technical improvements without previous notice. Sanindusa S.A. réserve le droit de faire des altérations techniques sans information prealable.
Sanindusa S.A. reserva el derecho de hacer alteraciones técnicas sin previo aviso. Sanindusa S.A. si reserva il diritto di effettuarre cambiamenti tecnici sensa preaviso.