SANINDUSA

WWW.SANINDUSA.COM

VÁLVULA PARA BASE
SHOWER TRAP
SIPHON POUR RECEVEUR
VALVULA PARA PLATO DE DUCHA
SIFONE PER PIATTO DOCCIA

487 / 487C IM02

INSTRUÇÕES DE MONTAGEM | **ASSEMBLY INSTRUCTIONS** | **NOTICE DE MONTAGE** | **INSTRUCCIONES DE MONTAJE** | **INSTRUZIONI DI MONTAGGIO**

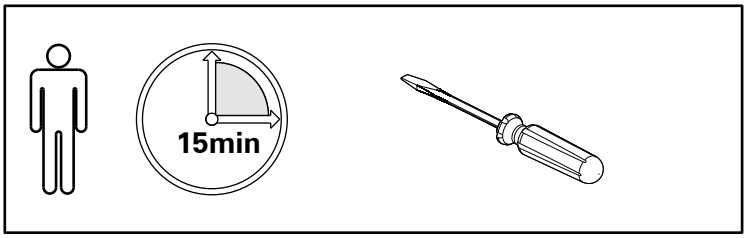

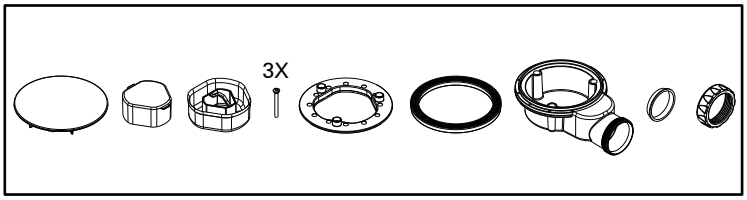

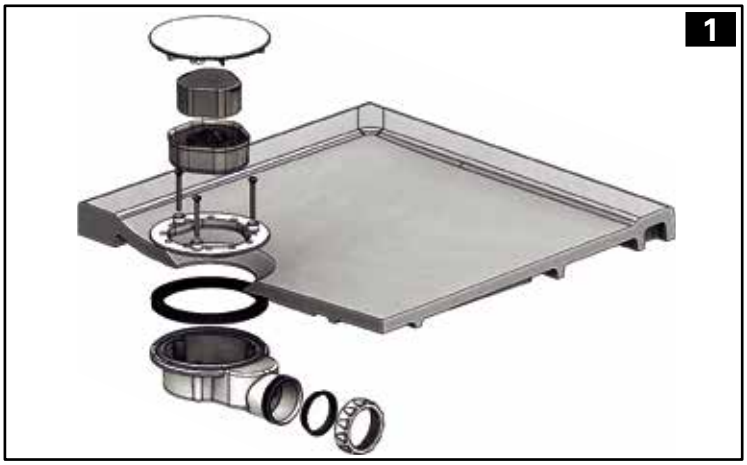

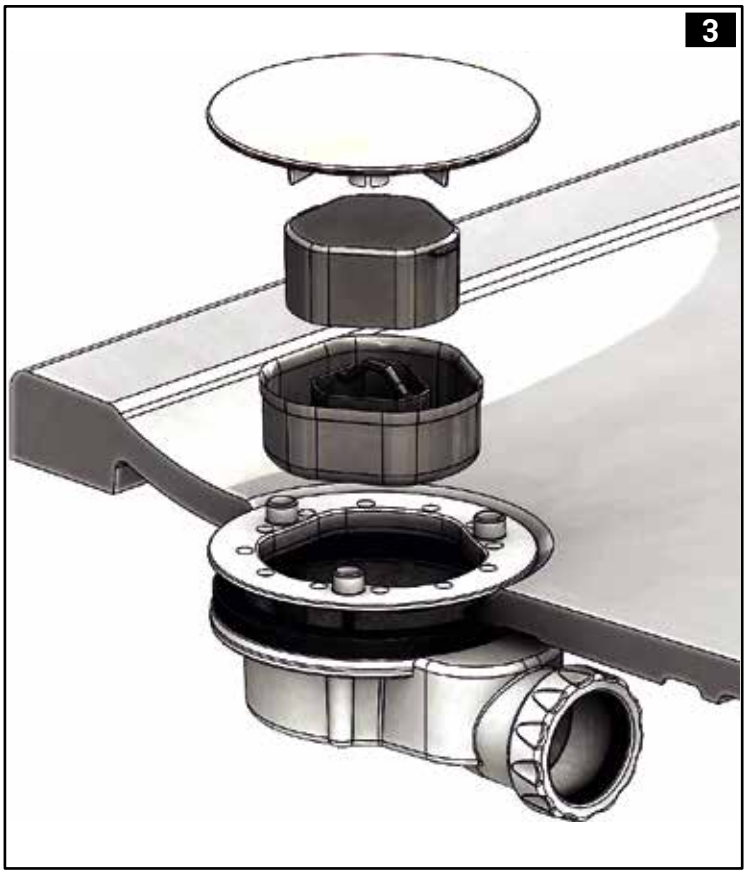

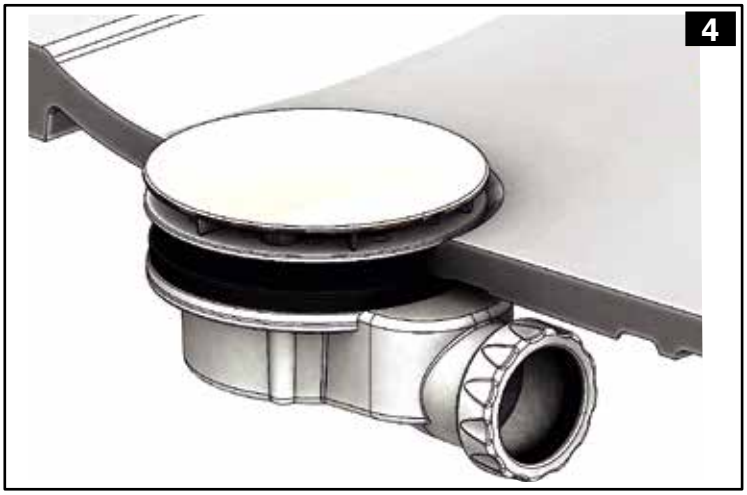

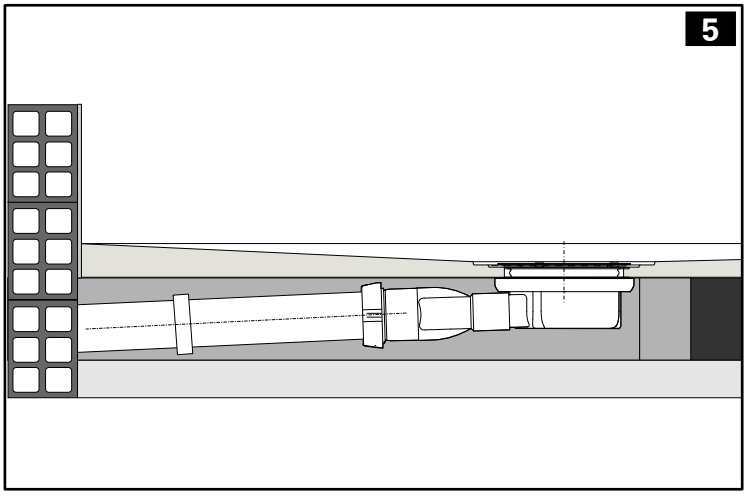

Sanindusa S.A. reserva o direito de fazer alterações técnicas sem aviso prévio. Sanindusa S.A. reserves the right to introduce technical improvements without previous notice. Sanindusa S.A. réserve le droit de faire des altérations techniques sans information prealable.
Sanindusa S.A. reserva el derecho de hacer alteraciones técnicas sin previo aviso. Sanindusa S.A. si reserva il diritto di effettuarre cambiamenti tecnici sensa preaviso.