Réf. 8474021100 Código EAN. 5604815435641

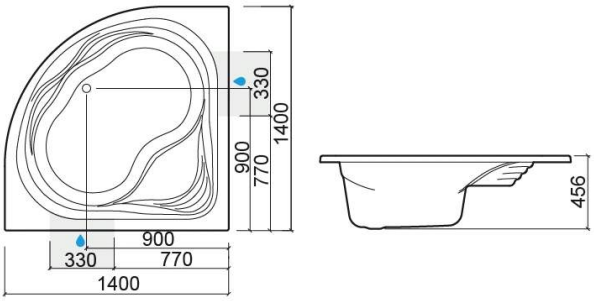

Informations Techniques

Longueur: 1400 mm
Largeur: 1400 mm
Hauteur: 456 mm
Poids: 76.00 kg

Collection: Agres
Type de produit: Baignoires
Style: Traditionnel
Matériel: Acrylique
Type d'installation: Angle

Caractéristiques

- Avec système d'hydromassage TOP
- Position du moteur - à gauche
- Bonde incluse

2025 © Sanindusa S.A. - The Path of Water . Facebook . Instagram . X (Twitter) . Pinterest . Youtube . Linkedin

Les produits présentés sont conformes aux spécifications techniques internes de SANINDUSA. Les dimensions sont purement indicatives.
Nous nous réservons le droit d'apporter des modifications pour améliorer la fonctionnalité de nos produits sans préavis.

Downloads

Manuels de nettoyage

Manuel de Nettoyage (PDF) ,

Instructions de Montage

Instruçoes Montagem Painel (ZIP) ,

Notice d'Utilisation

Manual de Utilizador Banheiras Hidro (PDF) , Especificacoes tecnicas para banheiras (PDF) ,

2025 © Sanindusa S.A. - The Path of Water . Facebook . Instagram . X (Twitter) . Pinterest . Youtube . Linkedin

Les produits présentés sont conformes aux spécifications techniques internes de SANINDUSA. Les dimensions sont purement indicatives.
Nous nous réservons le droit d'apporter des modifications pour améliorer la fonctionnalité de nos produits sans préavis.