Discontinué

Réf. 8410021100 Código EAN. 5604815417722

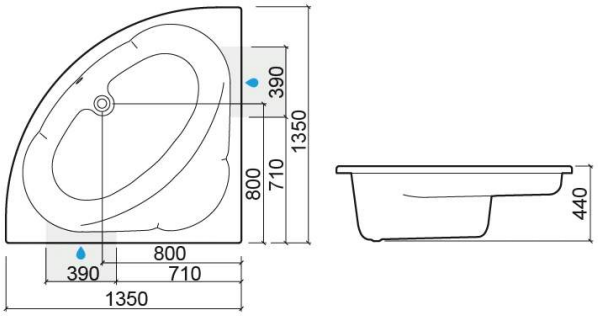

Description

Produit discontinué - disponible jusqu'à épuisement des stocks.

Caractéristiques

- Avec système d'hydromassage TOP
- Position du moteur - à gauche
- Bonde incluse

Informations Techniques

Longueur: 1350 mm
Largeur: 1350 mm
Hauteur: 440 mm
Poids: 72 kg

Collection: Rita
Type de produit: Baignoires
Style: Traditionnel
Matériel: Acrylique
Type d'installation: Angle

2025 © Sanindusa S.A. - The Path of Water . Facebook . Instagram . X (Twitter) . Pinterest . Youtube . Linkedin

Les produits présentés sont conformes aux spécifications techniques internes de SANINDUSA. Les dimensions sont purement indicatives.
Nous nous réservons le droit d'apporter des modifications pour améliorer la fonctionnalité de nos produits sans préavis.

Downloads

Manuels de nettoyage

Manuel de Nettoyage (PDF) ,

Instructions de Montage

Instruçoes Montagem Painel (ZIP) ,

Notice d'Utilisation

Manual de Utilizador Banheiras Hidro (PDF) ,

2025 © Sanindusa S.A. - The Path of Water . Facebook . Instagram . X (Twitter) . Pinterest . Youtube . Linkedin

Les produits présentés sont conformes aux spécifications techniques internes de SANINDUSA. Les dimensions sont purement indicatives.
Nous nous réservons le droit d'apporter des modifications pour améliorer la fonctionnalité de nos produits sans préavis.