Réf. 439 Código EAN. 5604815897456

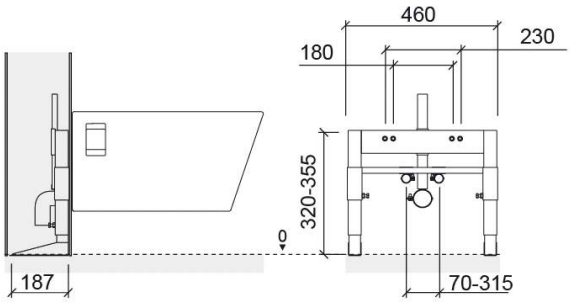

Informations Techniques

Longueur: 460 mm
Largeur: 187 mm
Hauteur: 355 mm
Poids: 7.80 kg

Collection: 439
Type de produit: Systèmes d'installation et chasse
Matériel: Acier de 2mm avec finition epoxy
Type d'installation: Encastrer

Caractéristiques

- Application - pour bidets suspendus sur les murs légers ou mixtes
- Avec 4 points de fixation au sol
- Avec revêtement anticorrosion
- Kit de fixation du bâti-support au mur et au sol et kit de fixation du bidet au bâti-support inclus
- Pieds pour support avec hauteur réglable - 0 à 225mm
- Poids statique supporté - 400Kg
- Possibilité d'ajustement de la distance de fixation des entrées d'eau entre les axes et en hauteur
- Profondeur non réglabe
- Courbe de décharge avec position réglable

2025 © Sanindusa S.A. - The Path of Water . Facebook . Instagram . X (Twitter) . Pinterest . Youtube . Linkedin

Les produits présentés sont conformes aux spécifications techniques internes de SANINDUSA. Les dimensions sont purement indicatives.
Nous nous réservons le droit d'apporter des modifications pour améliorer la fonctionnalité de nos produits sans préavis.

Downloads

Instructions de Montage

Bidet Suspendu 430 439 (PDF) ,

Dessins Techniques

439 DT (PDF) ,

Cotes d'Installation

Cotas de Instalacao Bides Suspensos (PDF) ,

2025 © Sanindusa S.A. - The Path of Water . Facebook . Instagram . X (Twitter) . Pinterest . Youtube . Linkedin

Les produits présentés sont conformes aux spécifications techniques internes de SANINDUSA. Les dimensions sont purement indicatives.
Nous nous réservons le droit d'apporter des modifications pour améliorer la fonctionnalité de nos produits sans préavis.