Bâti-support autoportant Sandouble pour 2 cuvettes suspendues - Noir mat et Chrome

Réf. 411023 Código EAN. 5604815909869

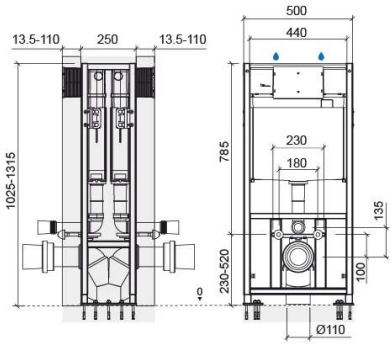

Informations Techniques

Longueur: 500 mm
Largeur: 250 mm
Hauteur: 1315 mm
Poids: 29 kg

Collection: Sandouble
Type de produit: Systèmes d'installation et chasse
Matériel: Acier; Polipropileno
Type d'installation: Encastrer

Caractéristiques

- Application - pour 2 cuvettes suspendues sur un sol en béton
- Avec 10 points de fixation au sol
- Avec double isolation acoustique et anti-condensation
- Avec revêtement anticorrosion
- Équipée de mécanisme double chasse pré-reglée à 3/6Lpf
- Épaisseur de la couche de finition - 13.5 a 110mm
- Accès à la partie intérieure facile pour l'entretien
- Kit de fixation du bâti-support au sol et kit de fixation des toilettes au bâti-support inclus
- Mode de fonctionnement - actionnement mécanique
- Pieds pour support avec hauteur réglable - 0 à 290mm
- Poids statique supporté - 400Kg
- Position de l'entrée d'eau - supérieure au centre
- Position de l'actionnement de chasse - frontale
- Possibilité de régler le volume de chasse entre 2.5/4.5Lpf et 4.5/9Lpf en fonction du fonctionnement des toilettes
- Pression de travail recommandée - Minimum 0.2 - Maximum 16 Bar
- Durée du remplissage des 6L à 3 Bar - 39s
- Entrée d'eau - G1/2"

2025 © Sanindusa S.A. - The Path of Water . Facebook . Instagram . X (Twitter) . Pinterest . Youtube . Linkedin

Les produits présentés sont conformes aux spécifications techniques internes de SANINDUSA. Les dimensions sont purement indicatives.
Nous nous réservons le droit d'apporter des modifications pour améliorer la fonctionnalité de nos produits sans préavis.

Downloads

Efficacité Hydrique

EH - Sanslim 4193311 e Sandouble 411023 (PDF) ,

Fichiers 2D e 3D

411023 CAD 3D (ZIP) ,

Instructions de Montage

411023 (PDF) ,

Dessins Techniques

411023 DT (PDF) ,

Cotes d'Installation

Cotas de Instalação Sanitas Suspensas (PDF) ,

Composants

411023 Composants (PDF) ,

Qualité, Environnement et SST

Declaration des Performances - Reservoirs de chasse pour WC (PDF) ,

2025 © Sanindusa S.A. - The Path of Water . Facebook . Instagram . X (Twitter) . Pinterest . Youtube . Linkedin

Les produits présentés sont conformes aux spécifications techniques internes de SANINDUSA. Les dimensions sont purement indicatives.
Nous nous réservons le droit d'apporter des modifications pour améliorer la fonctionnalité de nos produits sans préavis.