Réf. 40323 Código EAN. 5604815900859

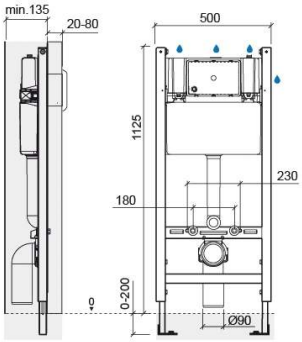

Informations Techniques

Longueur: 500 mm
Largeur: 135 mm
Hauteur: 1125 mm
Poids: 16.60 kg

Collection: Sanfix
Type de produit: Systèmes d'installation et chasse
Matériel: Acier; Polipropileno
Type d'installation: Encastrer

Caractéristiques

- Avec 8 points de fixation au sol
- Avec double isolation acoustique et anti-condensation
- Avec revêtement anticorrosion
- Équipée de mécanisme double chasse pré-reglée à 3/6Lpf
- Épaisseur de la couche de finition - 20 a 80mm
- Accès à la partie intérieure facile pour l'entretien
- Kit de fixation du bâti-support au sol et kit de fixation de la cuvette au bâti-support inclus
- Mode de fonctionnement - actionnement mécanique
- Pieds pour support avec hauteur réglable - 0 à 200mm
- Poids statique supporté - 400Kg
- Position de l'entrée d'eau - supérieure à droite, latérale à droite ou latérale à gauche
- Position de l'actionnement de chasse - frontale
- Possibilité de régler le volume de chasse en fonction du fonctionnement des toilettes
- Pression de travail recommandée - Minimum 0.5 - Maximum 10 Bar
- Profondeur non réglabe
- Entrée d'eau - G1/2"
- Application - pour cuvettes suspendues sur les murs droits légers

2025 © Sanindusa S.A. - The Path of Water . Facebook . Instagram . X (Twitter) . Pinterest . Youtube . Linkedin

Les produits présentés sont conformes aux spécifications techniques internes de SANINDUSA. Les dimensions sont purement indicatives.
Nous nous réservons le droit d'apporter des modifications pour améliorer la fonctionnalité de nos produits sans préavis.

Downloads

Fichiers 2D e 3D

40323 CAD 2D (ZIP) ,

Instructions de Montage

40323 (PDF) ,

Dessins Techniques

40323 DT (PDF) ,

Cotes d'Installation

Cotas de Instalação Sanitas Suspensas (PDF) ,

Composants

40323 Composants (PDF) ,

Qualité, Environnement et SST

Declaration des Performances - Reservoirs de chasse pour WC (PDF) ,

2025 © Sanindusa S.A. - The Path of Water . Facebook . Instagram . X (Twitter) . Pinterest . Youtube . Linkedin

Les produits présentés sont conformes aux spécifications techniques internes de SANINDUSA. Les dimensions sont purement indicatives.
Nous nous réservons le droit d'apporter des modifications pour améliorer la fonctionnalité de nos produits sans préavis.