Réf. 420 Código EAN. 5604815914597

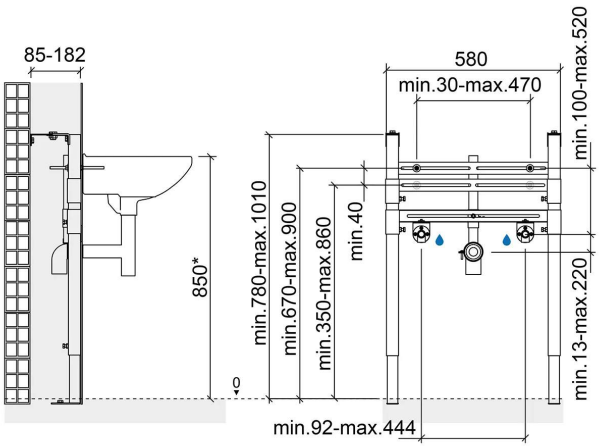

Informations Techniques

Longueur: 580 mm
Largeur: 182 mm
Hauteur: 1010 mm
Poids: 11.70 kg

Collection: Sanfix
Type de produit: Systèmes d'installation et chasse
Matériel: Acier de 2mm avec finition epoxy
Type d'installation: Encastrer

Caractéristiques

- Avec 4 points de fixation - 2 au sol et 2 au mur
- Avec revêtement anticorrosion
- Distance des trous de fixation de la vasque réglable - 30 à 470mm
- Kit de fixation au mur et au sol inclus
- Pieds pour support avec hauteur réglable - 0 à 230mm
- Poids statique supporté - 150Kg
- Possibilité d'ajuster la hauteur de la vasque
- Possibilité d'installation des vasques avec des trous de fixation dénivelés
- Profondeur réglable - de 85 à 182mm
- Application - pour vasques avec 2 trous de fixation et trou pour robinet sur les murs droits en maçonnerie

2025 © Sanindusa S.A. - The Path of Water . Facebook . Instagram . X (Twitter) . Pinterest . Youtube . Linkedin

Les produits présentés sont conformes aux spécifications techniques internes de SANINDUSA. Les dimensions sont purement indicatives.
Nous nous réservons le droit d'apporter des modifications pour améliorer la fonctionnalité de nos produits sans préavis.

Downloads

Manuels de nettoyage

Manuel de Nettoyage (PDF) ,

Instructions de Montage

Bati-support Pour Lavabo - Sanfix 420 429 (PDF) ,

Dessins Techniques

420 DT (PDF) ,

2025 © Sanindusa S.A. - The Path of Water . Facebook . Instagram . X (Twitter) . Pinterest . Youtube . Linkedin

Les produits présentés sont conformes aux spécifications techniques internes de SANINDUSA. Les dimensions sont purement indicatives.
Nous nous réservons le droit d'apporter des modifications pour améliorer la fonctionnalité de nos produits sans préavis.