Cuvette au sol Rimflush Winner Confort SV adossé au mur avec alesages pour l'alimentation d'eau - Blanc

Réf. 144023004 Código EAN. 5604815332315

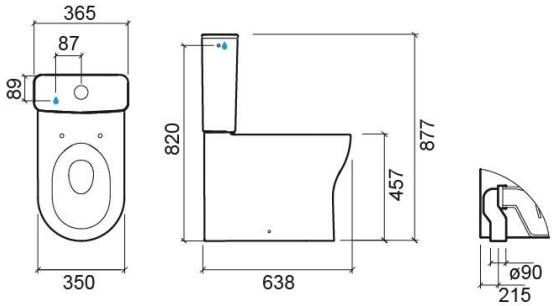

Informations Techniques

Longueur: 638 mm
Largeur: 365 mm
Hauteur: 457 mm
Poids: 32.38 kg

Collection: Winner Confort
Type de produit: Mobilité réduite
Style: Contemporain
Matériel: Vitreous China
Type d'installation: Au sol

Caractéristiques

- Avec trou d'alimentation en eau externe
- Système Rimflush
- Sortie Verticale
- Adossée au mur
- Fixation latérale
- Kit de fixation inclus
- Siphon inclus

2025 © Sanindusa S.A. - The Path of Water . Facebook . Instagram . X (Twitter) . Pinterest . Youtube . Linkedin

Les produits présentés sont conformes aux spécifications techniques internes de SANINDUSA. Les dimensions sont purement indicatives.
Nous nous réservons le droit d'apporter des modifications pour améliorer la fonctionnalité de nos produits sans préavis.

Downloads

Manuels de nettoyage

Manuel de Nettoyage (PDF) ,

Fichiers 2D e 3D

144023 CAD 2D (ZIP) , 144023 CAD 3D (ZIP) ,

Instructions de Montage

Sanitas Compactas Fechadas c/ fix lateral e meia lua IMO (PDF) ,

Dessins Techniques

144023 DT (PDF) ,

2025 © Sanindusa S.A. - The Path of Water . Facebook . Instagram . X (Twitter) . Pinterest . Youtube . Linkedin

Les produits présentés sont conformes aux spécifications techniques internes de SANINDUSA. Les dimensions sont purement indicatives.
Nous nous réservons le droit d'apporter des modifications pour améliorer la fonctionnalité de nos produits sans préavis.