Cuvette au sol Winner SV adossé au mur avec Rimflush - Blanc

Réf. 142025004 Código EAN. 5604815330496

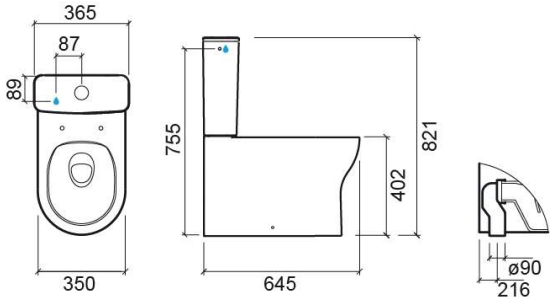

Informations Techniques

Longueur: 645 mm
Largeur: 350 mm
Hauteur: 408 mm
Poids: 28.24 kg

Collection: Winner
Type de produit: Cuvettes
Style: Contemporain
Matériel: Vitreous China
Type d'installation: Au sol

Caractéristiques

- Système Rimflush
- Sortie Verticale
- Adossée au mur
- Fixation latérale
- Kit de fixation inclus
- Siphon inclus

2025 © Sanindusa S.A. - The Path of Water . Facebook . Instagram . X (Twitter) . Pinterest . Youtube . Linkedin

Les produits présentés sont conformes aux spécifications techniques internes de SANINDUSA. Les dimensions sont purement indicatives.
Nous nous réservons le droit d'apporter des modifications pour améliorer la fonctionnalité de nos produits sans préavis.

Downloads

Vidéos

RimFlush (JPG) ,

Manuels de nettoyage

Manuel de Nettoyage (PDF) ,

Fichiers BIM

142025004 BIM Archicad (ZIP) , 142025004 BIM Revit (ZIP) ,

Fichiers 2D e 3D

142025 CAD 2D (ZIP) , 142025 CAD 3D (ZIP) ,

Instructions de Montage

Cuvette sur pied compact avec fixation latérale (PDF) ,

Dessins Techniques

142025 DT (PDF) ,

Qualité, Environnement et SST

Declaration des Performances - Cuvette (PDF) ,

2025 © Sanindusa S.A. - The Path of Water . Facebook . Instagram . X (Twitter) . Pinterest . Youtube . Linkedin

Les produits présentés sont conformes aux spécifications techniques internes de SANINDUSA. Les dimensions sont purement indicatives.
Nous nous réservons le droit d'apporter des modifications pour améliorer la fonctionnalité de nos produits sans préavis.