Cuvette suspendue Cetus 48 avec Rimflush - Blanc

Réf. 110044004 Código EAN. 5604815331141

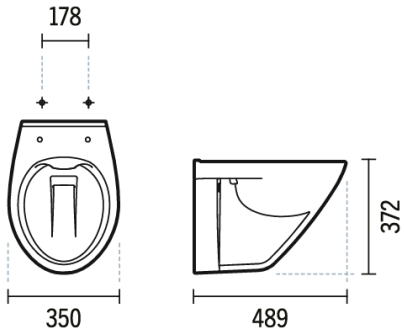

Informations Techniques

Longueur: 490 mm
Largeur: 350 mm
Hauteur: 373 mm
Poids: 13.3 kg

Collection: Cetus
Type de produit: Cuvettes
Style: Traditionnel
Matériel: Vitreous China
Type d'installation: Suspendue

Caractéristiques

- Système Rimflush
- Fixation latérale
- Kit de fixation non inclus

2025 © Sanindusa S.A. - The Path of Water . Facebook . Instagram . X (Twitter) . Pinterest . Youtube . Linkedin

Les produits présentés sont conformes aux spécifications techniques internes de SANINDUSA. Les dimensions sont purement indicatives.
Nous nous réservons le droit d'apporter des modifications pour améliorer la fonctionnalité de nos produits sans préavis.

Downloads

Vidéos

RimFlush (JPG) ,

Manuels de nettoyage

Manuel de Nettoyage (PDF) ,

Fichiers 2D e 3D

110044 CAD 2D (ZIP) ,

Instructions de Montage

Sanitas Cetus (PDF) ,

Dessins Techniques

110044 DT (PDF) ,

Cotes d'Installation

Cotas Sanitas Suspensas (PDF) ,

Qualité, Environnement et SST

Declaration des Performances - Cuvette (PDF) ,

2025 © Sanindusa S.A. - The Path of Water . Facebook . Instagram . X (Twitter) . Pinterest . Youtube . Linkedin

Les produits présentés sont conformes aux spécifications techniques internes de SANINDUSA. Les dimensions sont purement indicatives.
Nous nous réservons le droit d'apporter des modifications pour améliorer la fonctionnalité de nos produits sans préavis.