Réf. 4173310 Código EAN. 5604815909876

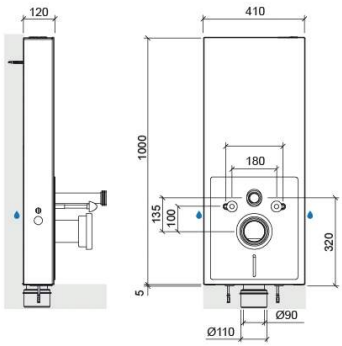

Informations Techniques

Longueur: 410 mm
Largeur: 120 mm
Hauteur: 1000 mm
Poids: 23 kg

Collection: Sanglass Wall
Type de produit: Systèmes d'installation et chasse
Matériel: Aluminium; Verre trempé de 6mm
Type d'installation: Externe

Caractéristiques

- Actionnement de chasse - supérieur
- Application - pour cuvettes suspendues sur les murs droits en maçonnerie
- Avec 4 points de fixation - 2 au sol et 2 au mur
- Avec double isolation acoustique et anti-condensation
- Avec revêtement anticorrosion
- Équipée de mécanisme double chasse pré-reglée à 3/6Lpf
- Kit de fixation du bâti-support au mur et au sol et kit de fixation de la cuvette au bâti-support inclus
- Connexion de l'eau - par le dessous à gauche ou à droite
- Position de l'entrée d'eau - inférieure à gauche
- Possibilité de régler le volume de chasse entre 2.5/3Lpf et 4.5/6Lpf en fonction du fonctionnement des toilettes
- Pression de travail recommandée - Minimum 0.2 - Maximum 16 Bar
- Durée du remplissage des 6L à 3 Bar - 39s
- Entrée d'eau - G1/2"
- Courbe de décharge 90/90 avec position réglable et adaptateur 90/110

2025 © Sanindusa S.A. - The Path of Water . Facebook . Instagram . X (Twitter) . Pinterest . Youtube . Linkedin

Les produits présentés sont conformes aux spécifications techniques internes de SANINDUSA. Les dimensions sont purement indicatives.
Nous nous réservons le droit d'apporter des modifications pour améliorer la fonctionnalité de nos produits sans préavis.

Variations

Noir mat et Chrome
410x120x1000 mm

Réf. 4173316
Código EAN. 5604815909883
Poids: 23 kg

Downloads

Manuels de nettoyage

Manuel de Nettoyage (PDF) ,

Efficacité Hydrique

Sanglass / Sanglass Wall EH (PDF) ,

Instructions de Montage

41733 (PDF) ,

Dessins Techniques

41733 DT (PDF) ,

Cotes d'Installation

Cotas de Instalação Sanitas Suspensas (PDF) ,

Composants

Sanglass Wall Composants (PDF) ,

Qualité, Environnement et SST

Declaration des Performances - Reservoirs de chasse pour WC (PDF) ,

2025 © Sanindusa S.A. - The Path of Water . Facebook . Instagram . X (Twitter) . Pinterest . Youtube . Linkedin

Les produits présentés sont conformes aux spécifications techniques internes de SANINDUSA. Les dimensions sont purement indicatives.
Nous nous réservons le droit d'apporter des modifications pour améliorer la fonctionnalité de nos produits sans préavis.