Réservoir à encastrer Quadro - Blanc

Réf. 445 Código EAN. 5604815899344

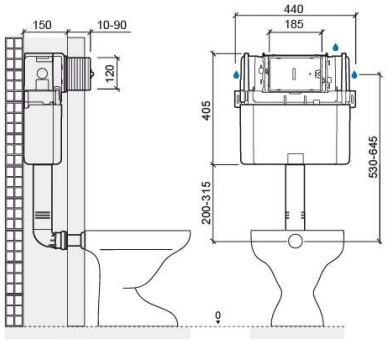

Informations Techniques

Longueur: 440 mm
Largeur: 150 mm
Hauteur: 645 mm
Poids: 3.25 kg

Collection: Quadro
Type de produit: Réservoirs,Systèmes d'installation et chasse
Matériel: Polipropileno
Type d'installation: Encastrer

Caractéristiques

- Double chasse
- Épaisseur de la couche de finition - 20-90mm
- Accès à la partie intérieure facile pour l'entretien
- Kit de fixation non inclus
- Mécanisme de chasse inclus
- Position de l'entrée d'eau G½“ - supérieure à droite, latérale à droite ou latérale à gauche
- Profondeur du mur - supérieure à 150mm
- Volume de chasse - 3/6Lpf
- Actionnement de chasse - supérieur ou frontal

2025 © Sanindusa S.A. - The Path of Water . Facebook . Instagram . X (Twitter) . Pinterest . Youtube . Linkedin

Les produits présentés sont conformes aux spécifications techniques internes de SANINDUSA. Les dimensions sont purement indicatives.
Nous nous réservons le droit d'apporter des modifications pour améliorer la fonctionnalité de nos produits sans préavis.

Downloads

Instructions de Montage

445 (PDF) ,

Dessins Techniques

445 DT (PDF) ,

Qualité, Environnement et SST

Declaration des Performances - Reservoirs de chasse pour WC (PDF) ,

2025 © Sanindusa S.A. - The Path of Water . Facebook . Instagram . X (Twitter) . Pinterest . Youtube . Linkedin

Les produits présentés sont conformes aux spécifications techniques internes de SANINDUSA. Les dimensions sont purement indicatives.
Nous nous réservons le droit d'apporter des modifications pour améliorer la fonctionnalité de nos produits sans préavis.