Cassetta alta Basic - Bianco

Rif. 4026100 Codice EAN. 5604815906998

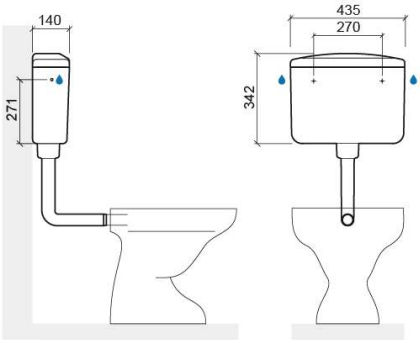

Informazioni Tecniche

Lunghezza: 435 mm
Larghezza: 140 mm
Altezza: 342 mm
Peso: 2.85 kg

Collezione: Basic
Tipo di prodotto: Cassette
Materiale: PS
Tipologia di installazione: Esterno

Caratteristiche

- Scarico a tasto singolo interrompibile
- Facile accesso all'interno per la manutenzione
- Installazione bassa o alta
- Kit di fissaggio incluso
- Meccanismo di scarico incluso
- Posizione allacciamento idrico G3/8“ - anteriore centrale, laterale destro o laterale sinistro
- Regolabile - 5 e 7 litri per scarico
- Rubinetto di arresto e flessibile non inclusi
- Volume di scarico - 7 litri per scarico

2025 © Sanindusa S.A. - The Path of Water . Facebook . Instagram . X (Twitter) . Pinterest . Youtube . Linkedin

I prodotti presentati seguono le specifiche tecniche interne di SANINDUSA. Le dimensioni sono puramente indicative.
Ci riserviamo il diritto di apportare modifiche che ci consentano di migliorare la funzionalità dei nostri prodotti, senza preavviso.

Download

Manuali di pulizia

Manuale di Pulizia (PDF) ,

File 2D e 3D

4026100 CAD 2D (ZIP) ,

Istruzioni di Montaggio

40261 (PDF) ,

Disegni tecnici

40261 DT (PDF) ,

Qualità, ambiente e SSL

Dichiarazione di Prestazione - Cassette di scarico (PDF) ,

2025 © Sanindusa S.A. - The Path of Water . Facebook . Instagram . X (Twitter) . Pinterest . Youtube . Linkedin

I prodotti presentati seguono le specifiche tecniche interne di SANINDUSA. Le dimensioni sono puramente indicative.
Ci riserviamo il diritto di apportare modifiche che ci consentano di migliorare la funzionalità dei nostri prodotti, senza preavviso.