Cassetta a incasso Quadro - Bianco

Rif. 445 Codice EAN. 5604815899344

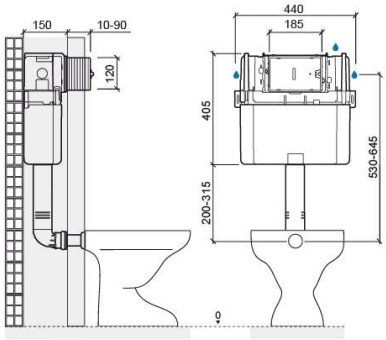

Informazioni Tecniche

Lunghezza: 440 mm
Larghezza: 150 mm
Altezza: 645 mm
Peso: 3.25 kg

Collezione: Quadro
Tipo di prodotto: Cassette,Sistemi di installazione e scarico
Materiale: Polipropilene
Tipologia di installazione: A incasso

Caratteristiche

- Scarico a doppio tasto
- Spessore della parete frontale di rivestimento - 20-90 mm
- Facile accesso all'interno per la manutenzione
- Kit di fissaggio non incluso
- Meccanismo di scarico incluso
- Posizione allacciamento idrico G½“ - superiore destro, laterale destro o laterale sinistro
- Profondità della parete - superiore a 150 mm
- Volume di scarico - 3/6 litri per scarico
- Azionamento dello scarico - superiore o frontale

2025 © Sanindusa S.A. - The Path of Water . Facebook . Instagram . X (Twitter) . Pinterest . Youtube . Linkedin

I prodotti presentati seguono le specifiche tecniche interne di SANINDUSA. Le dimensioni sono puramente indicative.
Ci riserviamo il diritto di apportare modifiche che ci consentano di migliorare la funzionalità dei nostri prodotti, senza preavviso.

Download

Istruzioni di Montaggio

445 (PDF) ,

Disegni tecnici

445 DT (PDF) ,

Qualità, ambiente e SSL

Dichiarazione di Prestazione - Cassette di scarico (PDF) ,

2025 © Sanindusa S.A. - The Path of Water . Facebook . Instagram . X (Twitter) . Pinterest . Youtube . Linkedin

I prodotti presentati seguono le specifiche tecniche interne di SANINDUSA. Le dimensioni sono puramente indicative.
Ci riserviamo il diritto di apportare modifiche che ci consentano di migliorare la funzionalità dei nostri prodotti, senza preavviso.