Miscelatore per lavabo Tube alto con piletta - Cromato

Rif. 531430011 Codice EAN. 5604815606539

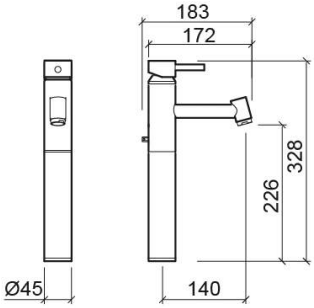

Informazioni Tecniche

Lunghezza: 183 mm
Larghezza: 45 mm
Altezza: 328 mm
Peso: 3.73 kg

Collezione: Tube
Tipo di prodotto: Rubinetti
Materiale: Ottone
Tipologia di installazione: Per il piano di appoggio

Caratteristiche

- Portata a 3 bar - 15 l/min
- Kit di fissaggio incluso
- Connessioni flessibili per acqua C/F incluse
- Miscelatore monocomando
- Valvola di scarico automatico inclusa

2025 © Sanindusa S.A. - The Path of Water . Facebook . Instagram . X (Twitter) . Pinterest . Youtube . Linkedin

I prodotti presentati seguono le specifiche tecniche interne di SANINDUSA. Le dimensioni sono puramente indicative.
Ci riserviamo il diritto di apportare modifiche che ci consentano di migliorare la funzionalità dei nostri prodotti, senza preavviso.

Download

Manuali di pulizia

Manuale di Pulizia (PDF) ,

File 2D e 3D

5314300 CAD 2D (ZIP) , 5314300 CAD 3D (ZIP) ,

Istruzioni di Montaggio

Rubinetti Alti per Lavabo (PDF) ,

Disegni tecnici

5314300 DT (PDF) ,

2025 © Sanindusa S.A. - The Path of Water . Facebook . Instagram . X (Twitter) . Pinterest . Youtube . Linkedin

I prodotti presentati seguono le specifiche tecniche interne di SANINDUSA. Le dimensioni sono puramente indicative.
Ci riserviamo il diritto di apportare modifiche che ci consentano di migliorare la funzionalità dei nostri prodotti, senza preavviso.