Mobile Área 120 con 4 cassetti - Beige strutturato

Fuori produzione

Rif. 6513102 Codice EAN. 5604815910735

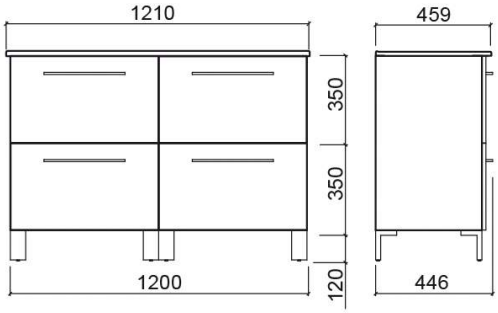

Descrizione

Mobile Área 100 cm con 4 cassetti. Verificare la disponibilità.

Prodotto fuori produzione - disponibile fino alla rottura definitiva di stock.

Caratteristiche

- Acabados texturizados con tiradores integrados
- Con 4 cassetti
- Con sistema di chiusura Smoove
- Installazione dei piedi opzionale
- Kit di fissaggio non incluso

Informazioni Tecniche

Lunghezza: 1200 mm
Larghezza: 446 mm
Altezza: 700 mm
Peso: 62.50 kg

Collezione: Área
Tipo di prodotto: Mobili
Materiale: Truciolato rivestito in melamina - finitura liscia; Truciolato rivestito in HPL - Finitura strutturata
Tipologia di installazione: Sospesa

I prodotti presentati seguono le specifiche tecniche interne di SANINDUSA. Le dimensioni sono puramente indicative.
Ci riserviamo il diritto di apportare modifiche che ci consentano di migliorare la funzionalità dei nostri prodotti, senza preavviso.

Variazioni

Bianco (Fuori produzione)
1200x446x700 mm

Rif. 6513100
Codice EAN. 5604815906349
Peso: 62.50 kg

Nero (Fuori produzione)
1200x446x700 mm

Rif. 6513106
Codice EAN. 5604815906363
Peso: 62.50 kg

Grigio scuro (Fuori produzione)
1200x446x700 mm

Rif. 6513103
Codice EAN. 5604815906356
Peso: 62.50 kg

Cuzco (Fuori produzione)
1200x446x700 mm

Rif. 6513123
Codice EAN. 5604815907773
Peso: 62.50 kg

Tulipié fumé strutturato (Fuori produzione)
1200x446x700 mm

Rif. 6513115
Codice EAN. 5604815910865
Peso: 62.50 kg

Rosso (Fuori produzione)
1200x446x700 mm

Rif. 6513114
Codice EAN. 5604815906370
Peso: 62.50 kg

Wengé (Fuori produzione)
1200x446x700 mm

Rif. 6513135
Codice EAN. 5604815906387
Peso: 62.50 kg

Download

Manuali di pulizia

Manuale di Pulizia (PDF) ,

File 2D e 3D

65131 CAD 2D (ZIP) ,

Istruzioni di Montaggio

65131 (PDF) ,

Disegni tecnici

65131 DT (PDF) ,

2025 © Sanindusa S.A. - The Path of Water . Facebook . Instagram . X (Twitter) . Pinterest . Youtube . Linkedin

I prodotti presentati seguono le specifiche tecniche interne di SANINDUSA. Le dimensioni sono puramente indicative.
Ci riserviamo il diritto di apportare modifiche che ci consentano di migliorare la funzionalità dei nostri prodotti, senza preavviso.