Mobile Flux - Quercia

Rif. 6090078 Codice EAN. 5604815806458

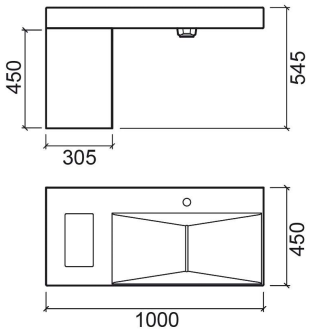

Informazioni Tecniche

Lunghezza: 305 mm
Larghezza: 450 mm
Altezza: 450 mm
Peso: 11.05 kg

Collezione: Flux
Tipo di prodotto: Mobili
Materiale: Truciolato idrorepellente rivestito di melamina
Tipologia di installazione: Sospesa

Caratteristiche

- Con porta
- Kit di fissaggio incluso

I prodotti presentati seguono le specifiche tecniche interne di SANINDUSA. Le dimensioni sono puramente indicative.
Ci riserviamo il diritto di apportare modifiche che ci consentano di migliorare la funzionalità dei nostri prodotti, senza preavviso.

Download

Manuali di pulizia

Manuale di Pulizia (PDF) ,

File 2D e 3D

60900-109770 CAD 2D (ZIP) , 60900 CAD 3D (ZIP) ,

Disegni tecnici

60900 DT (PDF) ,

2025 © Sanindusa S.A. - The Path of Water . Facebook . Instagram . X (Twitter) . Pinterest . Youtube . Linkedin

I prodotti presentati seguono le specifiche tecniche interne di SANINDUSA. Le dimensioni sono puramente indicative.
Ci riserviamo il diritto di apportare modifiche che ci consentano di migliorare la funzionalità dei nostri prodotti, senza preavviso.