Modulo sanitario Sanglass per vaso a terra - Bianco e Cromato

Rif. 4183310 Codice EAN. 5604815909890

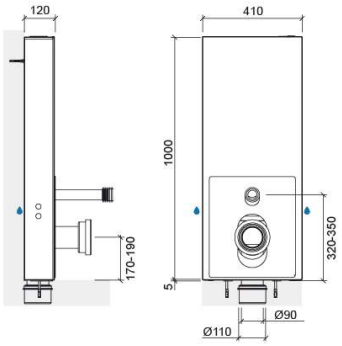

Informazioni Tecniche

Lunghezza: 410 mm
Larghezza: 120 mm
Altezza: 1000 mm
Peso: 23 kg

Collezione: Sanglass
Tipo di prodotto: Sistemi di installazione e scarico
Materiale: Alluminio; Vetro temperato traslucido da 6 mm
Tipologia di installazione: Esterno

Caratteristiche

- Azionamento di scarico - superiore
- Applicazione - per vasi a terra in pareti rettilinee in muratura
- Con 4 punti di fissaggio - 2 a pavimento e 2 a parete
- Con doppio isolamento acustico e anticondensa
- Con rivestimento anticorrosione
- Dotato di meccanismo a doppio tasto con scarico preimpostato da 3/6 litri per scarico
- Facile accesso all'interno per la manutenzione
- Kit di fissaggio a parete e terra inclusi
- Connessione acqua - posteriore destra o sinistra
- Posizione allacciamento idrico - inferiore sinistro
- Il volume di scarico può essere regolato tra 2,5/3 e 4,5/6 litri per scarico a seconda delle prestazioni del vaso
- Pressione di esercizio consigliata: Minima 0,2 bar - Massima 16,0 bar
- Tempo di riempimento di 6 litri a 3 bar - 39 s

- Gomito di scarico 90/90 con posizione regolabile e adattatore 90/110
- Valvola di scarico con azionamento meccanico

2025 © Sanindusa S.A. - The Path of Water . Facebook . Instagram . X (Twitter) . Pinterest . Youtube . Linkedin

I prodotti presentati seguono le specifiche tecniche interne di SANINDUSA. Le dimensioni sono puramente indicative.
Ci riserviamo il diritto di apportare modifiche che ci consentano di migliorare la funzionalità dei nostri prodotti, senza preavviso.

- Rubinetto veloce e silenzioso, resistente alle impurità e alla durezza dell'acqua

2025 © Sanindusa S.A. - The Path of Water . Facebook . Instagram . X (Twitter) . Pinterest . Youtube . Linkedin

I prodotti presentati seguono le specifiche tecniche interne di SANINDUSA. Le dimensioni sono puramente indicative.
Ci riserviamo il diritto di apportare modifiche che ci consentano di migliorare la funzionalità dei nostri prodotti, senza preavviso.

Variazioni

Nero opaco e Cromato
410x120x1000 mm

Rif. 4183316
Codice EAN. 5604815909906
Peso: 23 kg

Download

Manuali di pulizia

Manuale di Pulizia (PDF) ,

Efficienza Idrica

Sanglass / Sanglass Wall EH (PDF) ,

Istruzioni di Montaggio

41833 (PDF) ,

Disegni tecnici

41833 DT (PDF) ,

Ricambi

41833 Ricambi (PDF) ,

Qualità, ambiente e SSL

Dichiarazione di Prestazione - Cassette di scarico (PDF) ,

2025 © Sanindusa S.A. - The Path of Water . Facebook . Instagram . X (Twitter) . Pinterest . Youtube . Linkedin

I prodotti presentati seguono le specifiche tecniche interne di SANINDUSA. Le dimensioni sono puramente indicative.
Ci riserviamo il diritto di apportare modifiche che ci consentano di migliorare la funzionalità dei nostri prodotti, senza preavviso.