Orinatoio Modo con entrata dell'acqua superiore - Bianco

Fuori produzione

Rif. 108531004 Codice EAN. 5604815325874

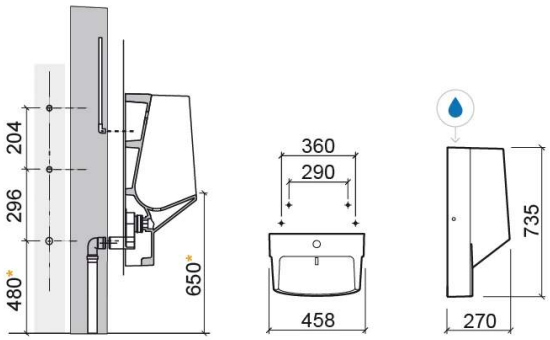

Descrizione

Prodotto fuori produzione - disponibile fino alla rottura definitiva di stock.

Caratteristiche

- Diffusore, sifone e kit di fissaggio inclusi
- Allacciamento idrico superiore

Informazioni Tecniche

Lunghezza: 458 mm
Larghezza: 270 mm
Altezza: 735 mm
Peso: 29.00 kg

Collezione: Modo
Tipo di prodotto: Orinatoi

2025 © Sanindusa S.A. - The Path of Water . Facebook . Instagram . X (Twitter) . Pinterest . Youtube . Linkedin

I prodotti presentati seguono le specifiche tecniche interne di SANINDUSA. Le dimensioni sono puramente indicative.
Ci riserviamo il diritto di apportare modifiche che ci consentano di migliorare la funzionalità dei nostri prodotti, senza preavviso.

Download

Manuali di pulizia

Manuale di Pulizia (PDF) ,

File 2D e 3D

108531 CAD 2D (ZIP) , 108531 CAD 3D (ZIP) ,

Istruzioni di Montaggio

108531 (PDF) ,

Disegni tecnici

108531 DT (PDF) ,

Qualità, ambiente e SSL

Dichiarazione di Prestazione - Orinatoio (PDF) ,

2025 © Sanindusa S.A. - The Path of Water . Facebook . Instagram . X (Twitter) . Pinterest . Youtube . Linkedin

I prodotti presentati seguono le specifiche tecniche interne di SANINDUSA. Le dimensioni sono puramente indicative.
Ci riserviamo il diritto di apportare modifiche che ci consentano di migliorare la funzionalità dei nostri prodotti, senza preavviso.