Pack Área mobile con 4 cassetti e lavabo 120 - Grigio scuro

Fuori produzione

Rif. 69512203A Codice EAN. 5604815907353

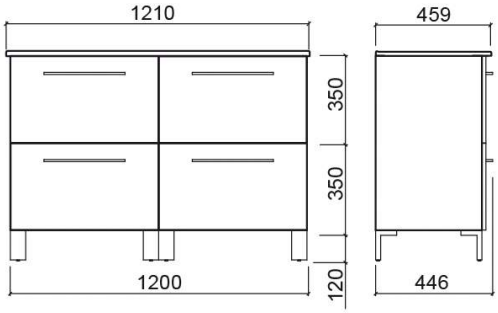

Descrizione

Pack Área mobile con 4 cassetti e lavabo 120 cm. Verificare la disponibilità.

Prodotto fuori produzione - disponibile fino alla rottura definitiva di stock.

Caratteristiche

- Acabados texturizados con tiradores integrados
- Con 4 cassetti
- Con sistema di chiusura Smoove
- Installazione dei piedi opzionale
- Kit di fissaggio non incluso

Informazioni Tecniche

Lunghezza: 1210 mm
Larghezza: 459 mm
Altezza: 700 mm
Peso: 44.62 kg

Collezione: Área
Tipo di prodotto: Mobili
Materiale: Truciolato rivestito in melamina - finitura liscia; Truciolato rivestito in HPL - Finitura strutturata
Tipologia di installazione: Sospesa

2025 © Sanindusa S.A. - The Path of Water . Facebook . Instagram . X (Twitter) . Pinterest . Youtube . Linkedin

I prodotti presentati seguono le specifiche tecniche interne di SANINDUSA. Le dimensioni sono puramente indicative.
Ci riserviamo il diritto di apportare modifiche che ci consentano di migliorare la funzionalità dei nostri prodotti, senza preavviso.

Variazioni

Nero (Fuori produzione)
1210x459x700 mm

Rif. 69512206A
Codice EAN. 5604815912982
Peso: 44.62 kg

Cuzco (Fuori produzione)
1210x459x700 mm

Rif. 69512223A
Codice EAN. 5604815907872
Peso: 44.62 kg

Download

Manuali di pulizia

Manuale di Pulizia (PDF) ,

I prodotti presentati seguono le specifiche tecniche interne di SANINDUSA. Le dimensioni sono puramente indicative.
Ci riserviamo il diritto di apportare modifiche che ci consentano di migliorare la funzionalità dei nostri prodotti, senza preavviso.