Pack Vaso sospeso Cetus 48 con Rimflush - Bianco

Rif. 110948004 Codice EAN. 5604815337044

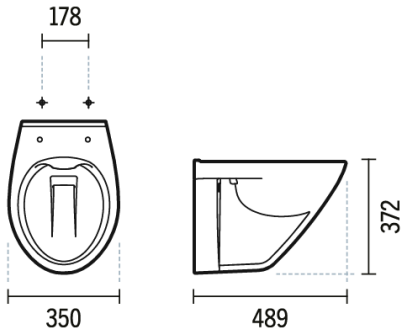

Informazioni Tecniche

Peso: 18.10 kg

Collezione: Cetus
Tipo di prodotto: Vaso

I prodotti presentati seguono le specifiche tecniche interne di SANINDUSA. Le dimensioni sono puramente indicative.
Ci riserviamo il diritto di apportare modifiche che ci consentano di migliorare la funzionalità dei nostri prodotti, senza preavviso.

Download

Video

RimFlush (JPG) ,

Manuali di pulizia

Manuale di Pulizia (PDF) ,

Disegni tecnici

110044 DT (PDF) ,

Quote di Installazione

Quote di installazione Vasi Sospesi (PDF) ,

Qualità, ambiente e SSL

Dichiarazione di Prestazione - Vaso (PDF) ,

2025 © Sanindusa S.A. - The Path of Water . Facebook . Instagram . X (Twitter) . Pinterest . Youtube . Linkedin

I prodotti presentati seguono le specifiche tecniche interne di SANINDUSA. Le dimensioni sono puramente indicative.
Ci riserviamo il diritto di apportare modifiche che ci consentano di migliorare la funzionalità dei nostri prodotti, senza preavviso.