Pack Winner Confort vaso monoblocco ST con Rimflush - Bianco

Rif. 144921004 Codice EAN. 5604815330830

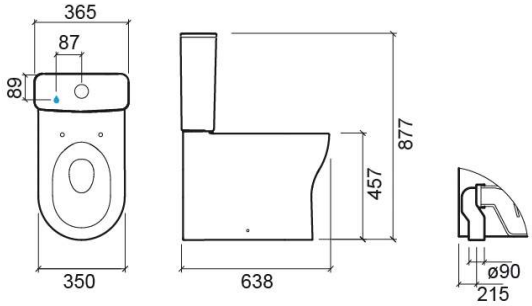

Descrizione

Toilette con altezza extra rispetto alla versione standard per facilitare i movimenti da seduti e in piedi.

Informazioni Tecniche

Lunghezza: 650 mm
Larghezza: 342 mm
Altezza: 815 mm
Peso: 50.52 kg

Collezione: Winner Confort
Tipo di prodotto: Mobilità ridotta

Caratteristiche

- Com sistema Rimflush
- Scarico a terra
- Filomuro
- Fissaggio maniglia laterale
- Contenuto del pacchetto – Vaso monoblocco ST, cassetta con meccanismo di scarico (EI), copriwater con sistema Easyclip e Slowclose, kit di fissaggio e sifone ST

2025 © Sanindusa S.A. - The Path of Water . Facebook . Instagram . X (Twitter) . Pinterest . Youtube . Linkedin

I prodotti presentati seguono le specifiche tecniche interne di SANINDUSA. Le dimensioni sono puramente indicative.
Ci riserviamo il diritto di apportare modifiche che ci consentano di migliorare la funzionalità dei nostri prodotti, senza preavviso.

Download

Video

RimFlush (JPG) ,

Manuali di pulizia

Manuale di Pulizia (PDF) ,

File 2D e 3D

144921 CAD 2D (ZIP) ,

Istruzioni di Montaggio

Vaso Monobloco Filo Muro con Fissaggio Laterale (PDF) ,

Disegni tecnici

144921 DT (PDF) ,

2025 © Sanindusa S.A. - The Path of Water . Facebook . Instagram . X (Twitter) . Pinterest . Youtube . Linkedin

I prodotti presentati seguono le specifiche tecniche interne di SANINDUSA. Le dimensioni sono puramente indicative.
Ci riserviamo il diritto di apportare modifiche che ci consentano di migliorare la funzionalità dei nostri prodotti, senza preavviso.