Parete vasca Aquarela Duo pieghevole sinistra - Trasparente e Bianco

Rif. 8950901000 Codice EAN. 5604815418910

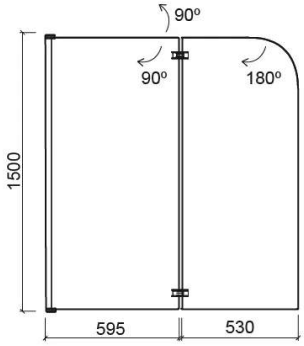

Informazioni Tecniche

Lunghezza: 1125 mm
Larghezza: 30 mm
Altezza: 1500 mm
Peso: 26.50 kg

Collezione: Aquarela Duo
Tipo di prodotto: Box doccia
Materiale: Alluminio; Vetro temperato traslucido da 6 mm
Tipologia di installazione: Parete per vasca

Caratteristiche

- Angolo di apertura - 90º/180º
- Fissaggio - destra
- Kit di fissaggio incluso
- Guarnizioni in silicone e plastica, e cerniere in zamak e ottone incluse

2025 © Sanindusa S.A. - The Path of Water . Facebook . Instagram . X (Twitter) . Pinterest . Youtube . Linkedin

I prodotti presentati seguono le specifiche tecniche interne di SANINDUSA. Le dimensioni sono puramente indicative.
Ci riserviamo il diritto di apportare modifiche che ci consentano di migliorare la funzionalità dei nostri prodotti, senza preavviso.

Variazioni

Trasparente e Cromato
1125x30x1500 mm

Rif. 8950901011
Codice EAN. 5604815418927
Peso: 26.50 kg

Download

Manuali di pulizia

Manuale di Pulizia (PDF) ,

File 2D e 3D

8950901 CAD 2D (ZIP) ,

Istruzioni di Montaggio

Aquarela Duo 8950900 8950901 (PDF) ,

Disegni tecnici

8950901 DT (PDF) ,

2025 © Sanindusa S.A. - The Path of Water . Facebook . Instagram . X (Twitter) . Pinterest . Youtube . Linkedin

I prodotti presentati seguono le specifiche tecniche interne di SANINDUSA. Le dimensioni sono puramente indicative.
Ci riserviamo il diritto di apportare modifiche che ci consentano di migliorare la funzionalità dei nostri prodotti, senza preavviso.