Placca di comando doppio tasto To-Slim - Cromato

Rif. 4102311 Codice EAN. 5604815910117

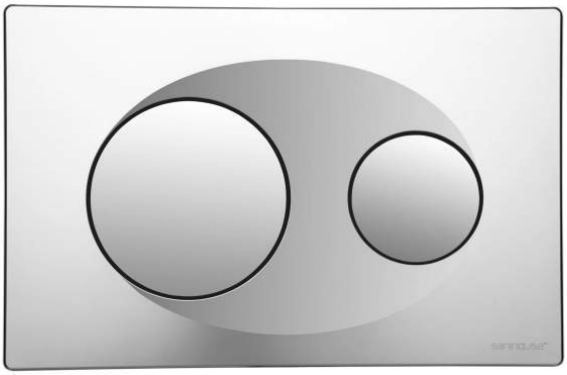

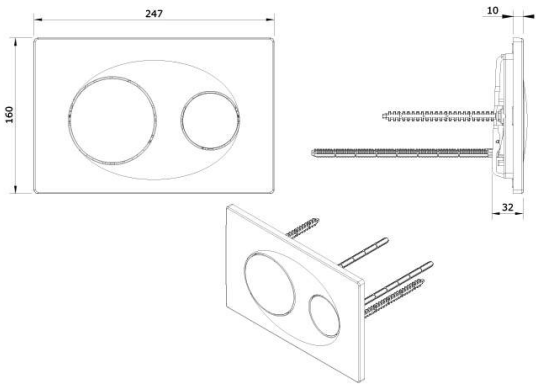

Informazioni Tecniche

Lunghezza: 247 mm
Larghezza: 10 mm
Altezza: 160 mm
Peso: 0.42 kg

Collezione: To-Slim
Tipo di prodotto: Sistemi di installazione e scarico
Materiale: ABS
Tipologia di installazione: Esterno

Caratteristiche

- Facile installazione senza attrezzi
- Modalità di funzionamento - azionamento meccanico
- Placca di comando doppio tasto per cassetta a incasso
- Posizione azionamento di scarico - frontale

2025 © Sanindusa S.A. - The Path of Water . Facebook . Instagram . X (Twitter) . Pinterest . Youtube . Linkedin

I prodotti presentati seguono le specifiche tecniche interne di SANINDUSA. Le dimensioni sono puramente indicative.
Ci riserviamo il diritto di apportare modifiche che ci consentano di migliorare la funzionalità dei nostri prodotti, senza preavviso.

Download

Manuali di pulizia

Manuale di Pulizia (PDF) ,

File 2D e 3D

41023 CAD 2D (DXF) , 41023 CAD 3D (ZIP) ,

Istruzioni di Montaggio

41023 IMO (PDF) ,

Disegni tecnici

41023 DT (PDF) ,

2025 © Sanindusa S.A. - The Path of Water . Facebook . Instagram . X (Twitter) . Pinterest . Youtube . Linkedin

I prodotti presentati seguono le specifiche tecniche interne di SANINDUSA. Le dimensioni sono puramente indicative.
Ci riserviamo il diritto di apportare modifiche che ci consentano di migliorare la funzionalità dei nostri prodotti, senza preavviso.